C

Crystal glass shower

total ergonomic solutions

Catalogo listino
Price list catalogue news 2017

HAFRO GEROMIN
Venezia 1945

“L’uomo non smette di giocare perché invecchia;
invecchia perché smette di giocare.”

George Bernard Shaw

“Man doesn’t break off playing because he is gettin old,
he gets old because he breaks of playing.”

George Bernard Shaw

HAFRO®
GEROMIN
Venezia 1945

LE REGOLE DEL GIOCO
Il decalogo del pensiero in cui crediamo

1.
Living bathroom
Il nostro manifesto rivoluzionario: rendere il bagno la stanza più importante e confortevole della casa. Cambiando così una mentalità superata che guarda a quell'ambiente per la sua semplice ed esclusiva funzione. Noi vogliamo che diventi invece l'accogliente espressione di un benessere vitale.

2.
Lux, luxus, luxuria
Un ritorno al significato originario: luce, lusso, lussuria ovvero solarità e spazio, prestigio e raffinatezza, godimento ed energia. Questo è l'istinto primordiale della nostra progettazione.

3.
Il benessere è l'origine non l'effetto
Chi sceglie il Gruppo Geromin ha una personalità forte. Un carattere deciso e consapevole che pretende un'attrazione verso esperienze della medesima natura.
Oggetti che assecondino e rafforzino il suo stile, non che lo generino artificialmente.

4.
Siamo nani sulle spalle dei giganti
Umiltà e fierezza. Il valore insostituibile e fondante della tradizione di chi ci ha preceduti in questo lavoro e l'orgogliosa coscienza di poter partire da qui per guardare con maggior lungimiranza verso il futuro e verso nuove sfide.

5.
In principio era il verbo: trasgredire
È l'elogio dell'audacia e dell'arte intelligente della provocazione, dell'«andare oltre» i canoni imposti dal gusto e dal mercato. Conoscere le regole per infrangerle, precedere le tendenze, azzardare proposte e investimenti, anticipare le scelte.

6.
L'estetica è etica
Il design, l'ergonomia, i materiali, i colori, l'acqua. La bellezza vince su tutto. La bellezza è il vero lusso. La bellezza è etica perché capace di influenzare positivamente il nostro sentimento e la nostra azione armonica con l'ambiente che ci circonda.

7.
Lo stile è una matrioska
La vera eleganza non consiste nel possedere un abito su misura ma nella capacità di saperlo portare. Personalizzato o standard non fa la differenza. Ogni fascia di prodotto del Gruppo Geromin racconta lo stesso valore di portamento e funzionalità

8.
Convincere è ascoltare
Non è solo l'austero marketing né la pulsione creativa a determinare il nostro sviluppo progettuale. Ispiratori e destinatari delle nostre azioni sono le persone che fruiscono quotidianamente dei nostri prodotti, i non addetti ai lavori. Noi li interroghiamo con domande di cui solo loro possono conoscere la risposta. Quella giusta.

9.
Yes, we .com
Il nostro mercato è tutto il mondo. La nostra comunicazione lo deve essere altrettanto in simultanea col nostro pensiero. Qui ed ora. Essere ed agire costantemente nella promozione tradizionale, sul web e sui social media è il nostro imperativo. Non abbiamo tempo per i ripensamenti.

10.
Gruppo Geromin
Licenza di vivere

GAME'S RULES,
Thought's decalouge in which we believe.

1.
Living bathroom
Our revolutionary manifesto: make the bathroom the most important and comfortable room of the house. Changing an exceeded mentality that look on that room to its simple and exclusive function. We want instead the bathroom to become a friendly expression of a vital well-being.

2.
Lux, luxus, luxuria
A way back to the original meaning: light, luxury and wealth; or else sunshine and space (living), glamour and sophistication, enjoyment and verve. This is the primeval instinct of our plan.

3.
Well-being is the beginning, not the effect.
Anyone who choose Gruppo Geromin's brand has a strong personality; a resolute and conscious disposition that shows attraction to similar experiences.
Guess objects that satisfy and get stronger his style, as well as produce it artificially.

4.
We are dwarfs carry on giants' shoulders
Humbleness and pride. Prerogatives that mark our work are: fundamental and irreplaceable value of the tradition of those who have preceded us and the proud consciousness of being able to start from here to look to the future and to new challenges with greater wisdom.

5.
Our message is transgression
This is daring's praise and smart provocation's art, going beyond canons imposed by common taste and market's rules. Know the rules to break them, precede trends, venture proposals and investments, anticipate choices.

6.
Aesthetics is ethics
Design, ergonomics, materials, colors and water. Beauty conquers all. Beauty is the real luxury. Beauty is ethics because it can positively influence ouf feeling and our harmonious action with the environment around us.

7.
Style is a matryoshka
True elegance is not to own a bespoke suit, but in the ability to know how to bring it. Custom or standard is the same thing. Each Gruppo Geromin product segment tells the same value of gait and function.

8.
Persuadeing means listening
The austere marketing and the creative drive are non the only determinants of our project development. Our actions inspirers and recipients are the people who daily benefit of our products, who are not insider. We interrogate them with questions that only they can know the answer. The right one.

9.
Yes we .com
Our market is all over the world. Our comunication must be the same, simultaneously with our thinking. Here and now. Be and act steadily in traditional promoting, on web and social media is our imperative. We don't have time for second thoughts.

10.
Gruppo Geromin
License to live

INDEX

013 _ TIME

20 _ angolo con 2 lati scorrevoli
corner installation 2 sliding doors

22 _ angolo con 1 lato fisso e 1 lato scorrevole
corner installation - one fixed panel and one sliding door

24 _ porta con 1 anta scorrevole
sliding door

26 _ porta con 2 ante scorrevoli
2 sliding doors

28 _ angolo con 2 lati battenti
corner installation 2 shutter doors

30 _ angolo lato battente con 1 fisso in linea e lato fisso
corner installation, 1 shutter door and fixed element, 1 fixed side

32 _ porta con 1 anta battente + fisso in linea
1 shutter door with fixed element

34 _ porta 1 anta battente con 2 fissi in linea
1 shutter door with 2 fixed elements

037 _ FORTY

44 _ angolo curvo (R55) con 2 ante scorrevoli
semi - quadrant (R55) 2 shutter doors

44 _ rettangolare curvo (R38)
a 2 ante scorrevoli
Semi - quadrant (R38)
2 sliding doors

46 _ angolo con 2 lati scorrevoli
corner installation 2 sliding doors

48 _ porta con 1 anta scorrevole
Sliding door

50 _ porta con 2 ante scorrevoli
2 sliding doors

52 _ porta con 1 anta battente
1 shutter door

54 _ lato fisso
fixed side

IERI. OGGI. DOMANI.

La nostra storia ha origini lontane e tutte le valenze di una tradizione di famiglia. Dal 1945, logiche produttive e distributive in costante miglioramento, ricerca e tecnologie all'avanguardia, oltre a collaborazioni di alto livello danno vita alla vasta gamma di prodotti che sempre più consumatori scelgono.

L'esperienza di decenni è garanzia di concretezza. Le nostre strategie commerciali, la rete distributiva e una puntuale assistenza al consumatore hanno, infatti, consolidato la presenza del Gruppo nel mercato Italia e all'estero. Partendo da questa, molto vogliamo ancora creare e fare.

YESTERDAY, TODAY, TOMORROW.

Our history has distant roots and all the features of a family tradition. Ever-improving production and distribution systems, research, cutting-edge technology, and high-level collaborations have been helping create a vast range of products chosen by an increasing number of consumers since 1945.

Our extensive experience is a guarantee. Our sales strategies, distribution network, and efficient customer service have consolidated the Group's presence in the Italian and international market. And we still have a lot to do and create!

APPASSIONATI. MOTIVATI. ECCELLENTI.

Lavoriamo con quella speciale energia creativa che nasce dal sentirsi tutti parte di un grande equipaggio in navigazione verso l'emozione del nuovo. Con voglia di superarci, ogni giorno troviamo il piacere delle cose fatte a regola d'arte. Il made in Italy è, infatti, un valore guida del nostro lavoro.

La forza del Gruppo sta nel continuo interscambio di know–how, nel processo d'innovazione continua di prodotto - che segue trend estetici e tecnologici d'ispirazione internazionale. L'obiettivo è il raggiungimento della massima qualità, a tutti i livelli: vogliamo ottenere il meglio sia a livello di design che di sicurezza e affidabilità.

Gli orizzonti del Gruppo Geromin si ampliano per ottenere i migliori risultati possibili. Desideriamo l'eccellenza da noi per poterla donare a Voi.

PASSIONATE. MOTIVATED. EXCELLENCE.

We work with that special creative energy that is released when you are part of a crew that is sailing towards new emotions. We strive for excellence and the pleasure of products made in a workmanlike manner. Italian excellence is a guiding value for us.

The Group's strength lies in the continuous exchange of know-how, and product innovation, which follows international aesthetic and technological trends. Our goal is to achieve the highest quality.

We want to obtain and give the best in terms of design, safety, and reliability. Gruppo Geromin expands its horizon to obtain the best possible results. We want to achieve excellence to give you excellence.

Wellness

Dal 1990, Hafro porta qualità, design, tecnologia ed esperienza nelle sue soluzioni evolute per il wellness domestico.
Hafro è un progetto in continua evoluzione per rendere possibile il sogno di una vera spa personalizzata tra le confortevoli pareti domestiche. Una concezione che unisce l'alta qualità dei materiali, l'attualità del design e le prestazioni elevate alla convenienza, lavorando sull'innovazione e l'efficienza di tutte le fasi produttive. Vasche idromassaggio, colonne doccia e box doccia multifunzione, generatori di vapore, bagni turchi e minipiscine da esterno sono tutti prodotti attentamente studiati da un esperto team interno di ricerca e sviluppo, con la proficua collaborazione di designer e professionisti esterni.

Hafro has been bringing quality, design, technology, and experience to its advanced home wellness solutions since 1990.
Hafro is an ever-evolving project to make the dream of a home spa come true. An idea that combines high-quality materials, contemporary design, high performance, and affordability, focusing on innovation and efficiency of every manufacturing stage. Whirlpool bathtubs, shower columns, multifunction shower cubicles, steam generators, Turkish baths, and outdoor Spa designed by our highly specialised research and development team, in collaboration with external designers and professionals.

Design & technology

Nato nel 2013 per rendere più completa la proposta del Gruppo, Cristalli di Hafro è il marchio specializzato nelle chiusure doccia in cristallo.
La varietà e il livello qualitativo delle proposte definiscono un progetto di design in continua espansione figlio dell'esperienza e dalla ricerca di soluzioni innovative. Eccellenza e varietà di gamma sono i plus di una collezione che risponde a ogni esigenza di spazio e di estetica: finiture e varianti si possono combinare a piacimento, per ottenere soluzioni uniche e personalizzate.

The Cristalli di Hafro brand specialises in glass shower enclosures and was founded in 2013 to complete the Group's offering. The variety and quality of the products define an ever-expanding design project resulting from experience and the pursuit of innovative solutions. Excellence and a wide range of products are the strengths of a collection that meets every need in terms of space and aesthetics. You can combine finishes and variants as you wish to obtain unique, tailor-made solutions.

Bathroom

Geromin è il marchio che da oltre 60 anni interpreta l'arredo bagno, la lavanderia e la cucina con un'attenzione specifica alla praticità delle soluzioni e alla qualità dei materiali.
La progettazione continua di nuove proposte e i sistemi modulari intelligenti hanno dato vita ad una scelta di prodotti di straordinaria versatilità, in grado di rendere gli ambienti "tecnici" della casa sempre più funzionali. L'eccellenza dell'offerta è il risultato della storia del Gruppo, della scelta di mantenere l'intero ciclo produttivo nelle zone in cui l'azienda è nata e dell'utilizzo esclusivo di materie prime Made in Italy.

Geromin has been interpreting bathroom, laundry, and kitchen furniture for over 60 years, with a focus on practical solutions and high-quality materials.
The continuous development of new products and smart modular systems results in an amazingly versatile range, which makes every utility room ever so functional. The excellence of the offering results from the Group's history, the choice to maintain the entire production cycle in the areas where the company was founded, and the exclusive use of Italian raw materials.

Heat & Health

Con Sauna Vita®, saune e hammam non richiedono più dispendiosi locali realizzati appositamente, ma si inseriscono facilmente negli ambienti domestici e nelle strutture ricettive. I progetti studiati da Franco Bertoli hanno reso possibile concentrare comfort e prestazioni d'eccellenza in modelli di saune e hammam, anche integrati e con doccia, diversi per forma e allestimenti, sempre corredati da numerosi accessori e optional, con un originale senso dei materiali, delle proporzioni e delle soluzioni tecniche.
Sauna Vita® utilizza una sapiente mescolanza di legni per assicurare la massima qualità. Al pregiato abete rosso di risonanza della foresta di Tarvisio - finora riservato alla creazione di violini e pianoforti nel mondo - si affianca l'Hemlock delle foreste pluviali dell'Alaska e del Canada occidentale.

With Sauna Vita®, saunas and Turkish baths can be fitted easily in homes or recreational facilities, without requiring specially-created rooms. The projects designed by Franco Bertoli have allowed the concentration of comfort and excellent performance in saunas and Turkish baths, even integrated with showers, with different shapes and installation options. Saunas and Turkish baths are equipped with numerous accessories and options, with unique materials, proportions, and technical solutions.
Sauna Vita® skilfully combines different types of wood to ensure the highest quality. We use red spruce wood of the Tarvisio forest – used up to now to make violins and pianos – and Hemlock of the Alaska and Western Canada rainforests.

CRISTALLI
di HAFRO

Profili sottili, puro cristallo
e design versatile si associano
a finiture raffinate ed eleganti.
Qualità, varietà di modelli,
di misure e di soluzioni sono
i plus offerti dalla collezione
Cristalli di Hafro, che si adatta ad ogni
contesto, ad ogni esigenza
di spazio e ad ogni senso estetico.

Ogni profilo viene verniciato a singolo
pezzo per assicurarne la massima durata
nel tempo e la migliore resa estetica.

Thin profiles, pure crystal glass and versatile design are connected to refined and elegant finishes.
High quality, wide range of models and sizes, numerous solutions are ultimate given from Cristalli di Hafro collection. Pliable in every ambience, satisfies every space requirement and every aesthetic sense.

Every single piece of our profiles has been varnished singularly to best duration and beauty.

Time

COLLECTION

H 200 cm
6/8 mm
PROFILI IN ALLUMINIO

200 cm HEIGHT
6/8 mm THICK
ALUMINUM PROFILE

Wall shower box

Time

TIME disegna l'eleganza all'interno della sala da bagno. Profili minamali in alluminio brillantato, vetri trasparenti da 8 mm danno solidità alla chiusura mantenendo però una rigidità nella forma che dona assoluta leggerezza alla vista.
In versione scorrevole e battente con altezza 2 metri può avere molteplici installazioni, come ad angolo, nicchia.
Varie misure per soddisfare qualsiasi esigenza sono completate poi dalla possibilità dell'esecuzione su misura.
Time è il vestito perfetto per ogni situazione.

TIME designs the elegance of your bathroom interior. Minimalist polished aluminium profiles, 8 mm transparent glass confer solidity upon closures while maintaining rigidity of form, for a look of absolute lightness.
Available in sliding or swinging versions, 2 metres in height, and a variety of installation options, including corner and niche.
Various sizes to satisfy all requirements, complete with customised installation options.
Time is the perfect outfit for every occasion.

Angolo con 2 lati scorrevoli / Corner installation 2 sliding doors

Time

Porta con 1 anta scorrevole /
Sliding door

Time

profilo a muro / wall profile

Il profilo a muro senza aletta si usa nelle versioni:
- ANGOLO 2 SCORREVOLI
- UN ANTA SCORREVOLE + FISSO
- PORTA CON UN ANTE SCORREVOLE
- TUTTE LE VERSIONI BATTENTI

The wall profile without brim is used in the following versions:
- CORNER WITH TWO SLIDING DOORS
- ONE SLIDING DOOR + ONE FIXED
- DOOR WITH ONE SLIDING SIDE
- ANY VERSION WITH SWING DOOR

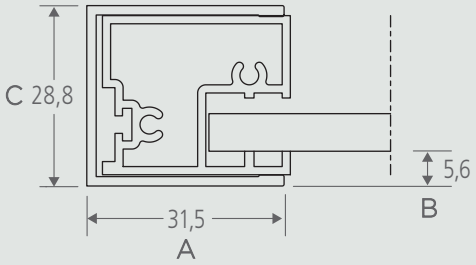

Il profilo a muro con aletta si usa nelle versioni:
- PORTA CON 2 ANTE SCORREVOLI.

The wall profile with brim is used in the following versions:
- DOOR WITH TWO SLIDING SIDES

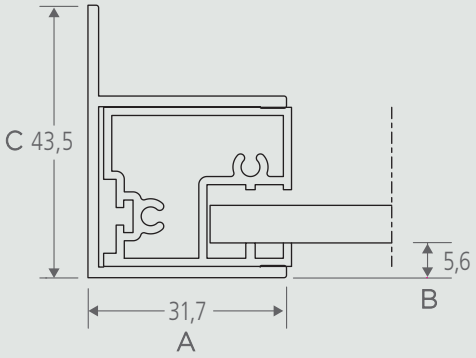

A_ INGOMBRO PROFILO
B_ ESTERNO BOX FILO INTERNO VETRO
C_ APPOGGIO A MURO

A_ PROFILE SIZE
B_ SIZE FROM EXTERNAL -
INSIDE GLASS OF SHOWER CABIN
C_ WALL PROFILE SIZE

H 200 cm
6/8 mm
PROFILI IN ALLUMINIO

200 cm HEIGHT
6/8 mm THICK
ALUMINUM PROFILE

collection

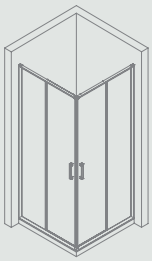

ANGOLO CON 2 LATI SCORREVOLI /

CORNER INSTALLATION 2 SLIDING DOORS

PAG. 20

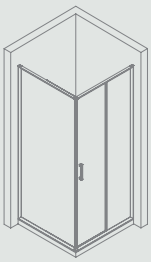

ANGOLO CON 1 LATO FISSO E 1 LATO SCORREVOLE /

CORNER INSTALLATION - ONE FIXED PANEL AND ONE SLIDING DOOR

PAG. 22

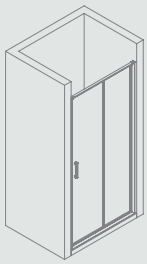

PORTA CON 1 ANTA SCORREVOLE /

SLIDING DOOR

PAG. 24

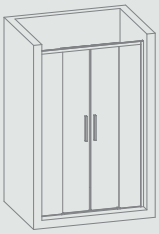

PORTA CON 2 ANTE SCORREVOLI /

2 SLIDING DOORS

PAG. 26

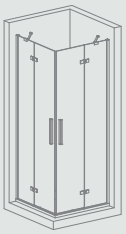

ANGOLO CON 2 LATI BATTENTI /

CORNER INSTALLATION 2 SHUTTER DOORS

PAG. 28

ANGOLO LATO BATTENTE CON 1 FISSO IN LINEA E LATO FISSO /
CORNER INSTALLATION, 1 SHUTTER DOOR AND FIXED ELEMENT, 1 FIXED SIDE

PAG. 30

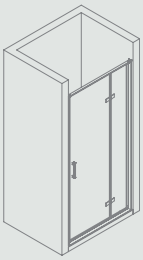

PORTA CON 1 ANTA BATTENTE + FISSO IN LINEA /

1 SHUTTER DOOR WITH FIXED ELEMENT

PAG. 32

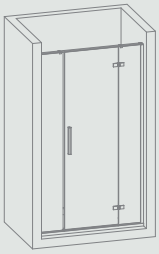

PORTA 1 ANTA BATTENTE CON 2 FISSI IN LINEA /

1 SHUTTER DOOR WITH 2 FIXED ELEMENTS

PAG. 34

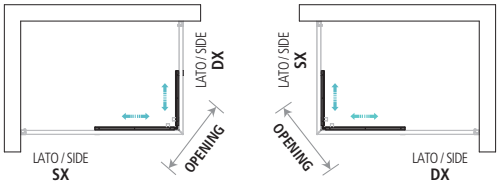

ANGOLO CON 2 LATI SCORREVOLI

Corner installation 2 sliding doors

H 200 cm / 200 cm heigth

Cristallo temperato da 8 mm per la porta, da 6 mm per il fisso porta
Tempered crystal 8 mm door, 6 mm fixed side

Profili in alluminio brillantato lucido / Aluminium profile bright silver finish

Chiusura magnetica / Magnetic enclosures

Guarnizioni in PVC antimuffa trasparenti / PVC transparent anti-mold gaskets

Sistema di scorrimento su ruote a sfera con regolazione
Sliding system on wheels balls

Profilo di compensazione a muro estensibilità 20 mm (per lato)
Wall profile stretch 20 mm (for side)

Profilo salvagoccia in alluminio brillantato da fissare sul bordo del piatto doccia
Drip catcher bright silver aluminium profile to be installed on the edge of the shower tray

Sistema di fine corsa in gomma morbida / Limit switch system in soft rubber

Sistema di sgancio rapido inferiore della porta scorrevole per una facile pulizia
Releasable lower guideways

LATO SCORREVOLE - SLIDING SIDE

(prezzo singolo lato - price for each side)

← cm →	APERTURA OPENING	CODICE CODE	VERSO VERSION	BR TR
67,5-69,5	35 cm	TIA1MD067	DX	€ 540
		TIA1MS067	SX	
77,5-79,5	42 cm	TIA1MD077	DX	€ 575
		TIA1MS077	SX	
87,5-89,5	49 cm	TIA1MD087	DX	€ 600
		TIA1MS087	SX	
97,5-99,5	56 cm	TIA1MD097	DX	€ 630
		TIA1MS097	SX	

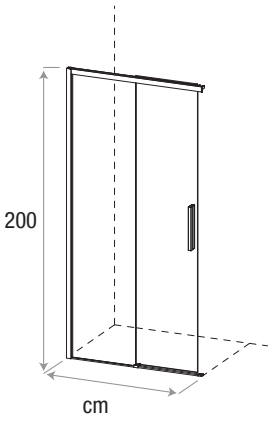

Possibilità di esecuzione su misura:
- altezza max 210 cm
- larghezza/profondità: contattare l'ufficio tecnico

Custom versions available:
- maximum height 210 cm
- width/depth: contact the technical departement.

PROFILI - PROFILE
BR - BRILLANTATO LUCIDO - BRIGHT SILVER FINISH

LASTRA - SHEET
TR - CRISTALLO TRASPARENTE - CLEAR GLASS

ARTICOLO ITEM	PROFILO DI ALLUNGAMENTO 2 cm PROFILE STRETCH 2 cm	PREZZO PRICE
HTR03199903BR	BR	€ 67,5

ARTICOLO ITEM	OPZIONI OPTIONAL	DA SOMMARE AL PREZZO DEL LATO BR-TR TO ADD TO THE PRICE OF THE SIDE BR-TR
AT Cristallo trasparente con anticalcare / Clear glass with anti-limescale	Trattamento anticalcare Anti-limescale treatment	€ 55

0KTA2N0	Kit mantenimento anticalcare Anti-limescale maintenance kit	€ 55

Per comporre il prezzo del box doccia sommare due codici anta.
Specificare sempre il verso dell'anta se dx o sx.
To make up the price of the shower stall, add the total of the two panel codes.
Always specify the right or left opening direction of the panel.

NOTA: L'apertura è intesa in un quadrato, esempio: in un 90 x 90 l'apertura è di 49. Per un rettangolare, fare la media delle due aperture.

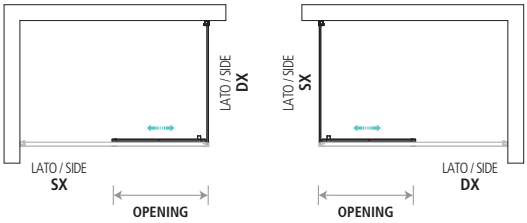

ANGOLO CON 1 LATO FISSO E 1 LATO SCORREVOLE

Corner installation / one fixed panel and one sliding door

H 200 cm / 200 cm heigth

Lato scorrevole: cristallo temperato da 8 mm per la porta, da 6 mm per il fisso porta
Tempered crystal glass 8 mm thickness for the sliding door, 6 mm for the fixed door

Lato fisso: cristallo temperato da 8 mm - Tempered crystal glass 8 mm for the fixed side

Profili in alluminio brillantato lucido / Aluminium profile bright silver finish

Sistema di fermo porta con calamita nascosta - Door latch system with hidden magnet

Guarnizioni in PVC antimuffa trasparenti / PVC transparent anti-mold gaskets

Sistema di scorrimento su ruote a sfera con regolazione / Sliding system on wheels balls

Profilo di compensazione a muro estensibilità 20 mm (per lato) / Wall profile stretch 20 mm (for side)

Profilo salvagoccia in alluminio brillantato da fissare sul bordo del piatto doccia
Drip catcher bright silver aluminium profile to be installed on the edge of the shower tray

Sistema di fine corsa in gomma morbida / Limit switch system in soft rubber

Sistema di sgancio rapido inferiore della porta scorrevole per una facile pulizia - Releasable lower guideways

LATO SCORREVOLE - SLIDING SIDE

(prezzo singolo lato - price for each side)

← cm →	APERTURA OPENING	CODICE CODE	VERSO VERSION	BR TR
97,5 - 99,5	41 cm	TIA2MD097	DX	€ 625
		TIA2MS097	SX	
107,5 - 109,5	46 cm	TIA2MD107	DX	€ 715
		TIA2MS107	SX	
117,5 - 119,5	51 cm	TIA2MD117	DX	€ 720
		TIA2MS117	SX	
137,5 - 139,5	61 cm	TIA2MD137	DX	€ 790
		TIA2MS137	SX	
157,5 - 159,5	71 cm	TIA2MD157	DX	€ 835
		TIA2MS157	SX	
167,5 - 169,5	76 cm	TIA2MD167	DX	€ 880
		TIA2MS167	SX	

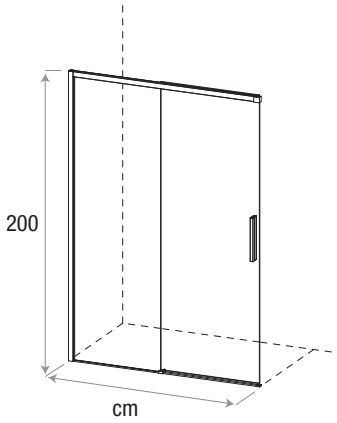

Possibilità di esecuzione su misura:
- altezza max 210 cm
- larghezza/profondità: contattare l'ufficio tecnico

Custom versions available:
- maximum height 210 cm
- width/depth: contact the technical departement.

LATO FISSO - SIDE FIXED

(prezzo singolo lato - price for each side)

← cm →	CODICE CODE	VERSO VERSION	BR TR
67,5 - 69,5	TIF1MR067	REVERSIBLE	€ 310
77,5 - 79,5	TIF1MR077	REVERSIBLE	€ 325
87,5 - 89,5	TIF1MR087	REVERSIBLE	€ 350
97,5 - 99,5	TIF1MR097	REVERSIBLE	€ 355
117,5 - 119,5	TIF1MR117	REVERSIBLE	€ 400
137,5 - 139,5	TIF1MR137	REVERSIBLE	€ 440
157,5 - 159,5	TIF1MR157	REVERSIBLE	€ 470
167,5 - 169,5	TIF1MR167	REVERSIBLE	€ 495

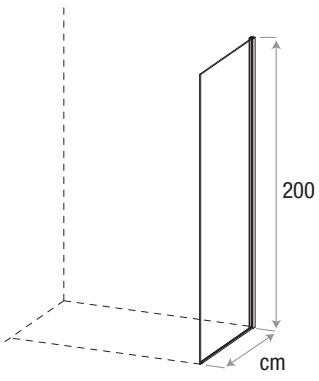

PROFILI - PROFILE
BR - BRILLANTATO LUCIDO - BRIGHT SILVER FINISH

LASTRA - SHEET
TR - CRISTALLO TRASPARENTE - CLEAR GLASS

Per comporre il prezzo del box doccia sommare un lato scorrevole e un lato fisso.
Specificare sempre il verso dell'anta se dx o sx.
To make up the price of the shower stall, add the total of a sliding side and a fixed side.
Always specify the right or left opening direction of the panel.

ARTICOLO ITEM	PROFILO DI ALLUNGAMENTO 2 cm PROFILE STRETCH 2 cm	PREZZO PRICE
HTR03199903BR	BR	€ 67,5

ARTICOLO ITEM	OPZIONI OPTIONAL	DA SOMMARE AL PREZZO DEL LATO BR-TR TO ADD TO THE PRICE OF THE SIDE BR-TR
AT Cristallo trasparente con anticalcare / Clear glass with anti-limescale	Trattamento anticalcare Anti-limescale treatment	€ 55

0KTA2N0	Kit mantenimento anticalcare Anti-limescale maintenance kit	€ 55

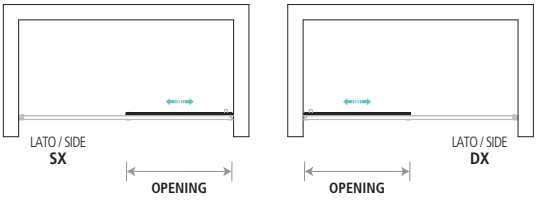

PORTA CON 1 ANTA SCORREVOLE

Sliding door

H 200 cm / 200 cm heigth

Cristallo temperato da 8 mm per la porta, da 6 mm per il fisso porta
Tempered crystal 8 mm door, 6 mm fixed side

Profili in alluminio brillantato lucido
Aluminium profile bright silver finish

Sistema di fermo porta con calamita nascosta
Door latch system with hidden magnet

Guarnizioni in PVC antimuffa trasparenti
PVC transparent anti-mold gaskets

Sistema di scorrimento su ruote a sfera con regolazione
Sliding system on wheels balls

Profilo di compensazione a muro estensibilità 20 mm (per lato)
Wall profile stretch 20 mm (for side)

Profilo salvagoccia in alluminio brillantato da fissare sul bordo del piatto doccia
Drip catcher bright silver aluminium profile to be installed on the edge of the shower tray

Sistema di fine corsa in gomma morbida / Limit switch system in soft rubber

Sistema di sgancio rapido inferiore della porta scorrevole per una facile pulizia / Releasable lower guideways

PORTA SCORREVOLE - SLIDING DOOR

(prezzo box completo - price for the complete box)

◄— cm —►	APERTURA OPENING	CODICE CODE	VERSO VERSION	BR TR
97,5-99,5	42 cm	TIP1ID097	DX	€ 625
		TIP1IS097	SX	
107,5-109,5	47 cm	TIP1ID107	DX	€ 715
		TIP1IS107	SX	
117,5-119,5	52 cm	TIP1ID117	DX	€ 720
		TIP1IS117	SX	
137,5-139,5	62 cm	TIP1ID137	DX	€ 790
		TIP1IS137	SX	
157,5-159,5	72 cm	TIP1ID157	DX	€ 835
		TIP1IS157	SX	
167,5-169,5	77 cm	TIP1ID167	DX	€ 880
		TIP1IS167	SX	

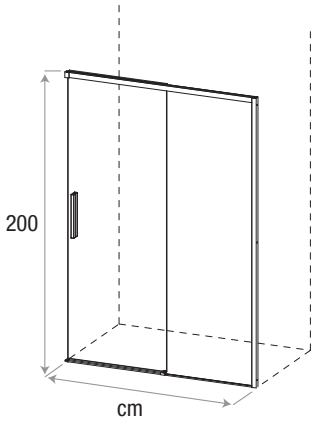

Possibilità di esecuzione su misura:
- altezza max 210 cm
- larghezza/profondità: contattare l'ufficio tecnico

Custom versions available:
- maximum height 210 cm
- width/depth: contact the technical departement.

PROFILI - PROFILE
BR - BRILLANTATO LUCIDO - BRIGHT SILVER FINISH

LASTRA - SHEET
TR - CRISTALLO TRASPARENTE - CLEAR GLASS

ARTICOLO ITEM	PROFILO DI ALLUNGAMENTO 2 cm PROFILE STRETCH 2 cm	PREZZO PRICE
HTR03199903BR	BR	€ 67,5

ARTICOLO ITEM	OPZIONI OPTIONAL	DA SOMMARE AL PREZZO DEL LATO BR-TR TO ADD TO THE PRICE OF THE SIDE BR-TR
AT Cristallo trasparente con anticalcare / Clear glass with anti-limescale	Trattamento anticalcare Anti-limescale treatment	€ 55

0KTA2N0	Kit mantenimento anticalcare Anti-limescale maintenance kit	€ 55

Specificare sempre la versione del box doccia: dx o sx.
Always specify the version of the shower stall: right or left.

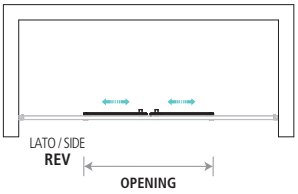

PORTA CON 2 ANTE SCORREVOLI

2 sliding doors

H 200 cm / 200 cm heigth

Cristalli temperati da 8 mm per le porte, da 6 mm per i fissi porta
Tempered crystal 8 mm door, 6 mm fixed side

Profili in alluminio brillantato lucido
Aluminium profile bright silver finish

Guarnizioni in PVC antimuffa trasparenti
PVC transparent anti-mold gaskets

Sistema di scorrimento su ruote a sfera con regolazione
Sliding system on wheels balls

Profilo di compensazione a muro estensibilità 20 mm (per lato)
Wall profile stretch 20 mm (for side)

Profilo salvagoccia in alluminio brillantato da fissare sul bordo del piatto doccia
Drip catcher bright silver aluminium profile to be installed on the edge of the shower tray

Sistema di fine corsa in gomma morbida / Limit switch system in soft rubber

Sistema di sgancio rapido inferiore della porta scorrevole per una facile pulizia / Releasable lower guideways

PORTA SCORREVOLE - SLIDING DOOR

(prezzo box completo - price for the complete box)

◄— cm —►	APERTURA OPENING	CODICE CODE	VERSO VERSION	BR TR
127 - 131	51 cm	TIP2IR127	REVERSIBILE	€ 1.040
137 - 141	51 cm	TIP2IR137	REVERSIBILE	€ 1.070
147 - 151	61 cm	TIP2IR147	REVERSIBILE	€ 1.090
157 - 161	61 cm	TIP2IR157	REVERSIBILE	€ 1.105
167 - 171	71 cm	TIP2IR167	REVERSIBILE	€ 1.145
177 - 181	71 cm	TIP2IR177	REVERSIBILE	€ 1.160
187 - 191	71 cm	TIP2IR187	REVERSIBILE	€ 1.170

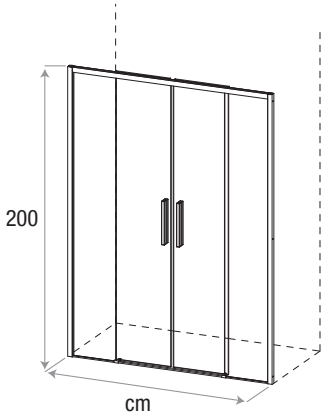

Possibilità di esecuzione su misura:
- altezza max 210 cm
- larghezza/profondità: contattare l'ufficio tecnico

Custom versions available:
- maximum height 210 cm
- width/depth: contact the technical departement.

PROFILI - PROFILE
BR - BRILLANTATO LUCIDO - BRIGHT SILVER FINISH

LASTRA - SHEET
TR - CRISTALLO TRASPARENTE - CLEAR GLASS

ARTICOLO ITEM	PROFILO DI ALLUNGAMENTO 2 cm PROFILE STRETCH 2 cm	PREZZO PRICE
HTR03199903BR	BR	€ 67,5

ARTICOLO ITEM	OPZIONI OPTIONAL	DA SOMMARE AL PREZZO DEL LATO BR-TR TO ADD TO THE PRICE OF THE SIDE BR-TR
AT Cristallo trasparente con anticalcare / Clear glass with anti-limescale	Trattamento anticalcare Anti-limescale treatment	€ 55

0KTA2N0	Kit mantenimento anticalcare Anti-limescale maintenance kit	€ 55

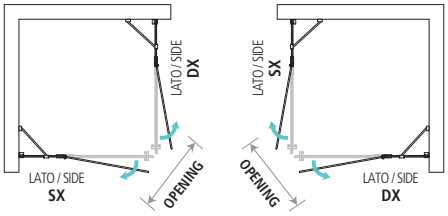

(apertura solo esterna - external opening only)

ANGOLO CON 2 LATI BATTENTI

Corner installation 2 shutter doors

H 200 cm / 200 cm heigth

Cristalli temperati da 8 mm
Tempered crystal 8 mm

Profili in alluminio brillantato lucido
Aluminium profile bright silver finish

Chiusura magnetica
Magnetic enclosures

Guarnizioni in PVC antimuffa trasparenti
PVC transparent anti-mold gaskets

Cerniera con regolazione tramite eccentrici
Hinge with regulation through abaxial

Profilo di compensazione a muro estensibilità 20 mm (per lato)
Wall profile stretch 20 mm (for side)

Profilo salvagoccia in alluminio brillantato da fissare sul bordo del piatto doccia
Drip catcher bright silver aluminium profile to be installed on the edge of the shower tray

Apertura 180° / 180° opening

Braccetto di sostegno facile al montaggio
Bracket support with easy installation

LATO BATTENTE - SWING SIDE

(prezzo singolo lato - price for each side)

← cm →	APERTURA OPENING	CODICE CODE	VERSO VERSION	BR TR
67,5 - 69,5	58 cm	TIA3MD067	DX	€ 565
		TIA3MS067	SX	
77,5 - 79,5	58 cm	TIA3MD077	DX	€ 585
		TIA3MS077	SX	
87,5 - 89,5	58 cm	TIA3MD087	DX	€ 600
		TIA3MS087	SX	
97,5 - 99,5	58 cm	TIA3MD097	DX	€ 625
		TIA3MS097	SX	

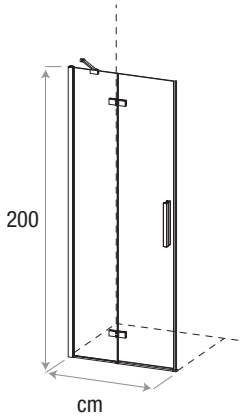

Possibilità di esecuzione su misura:
- altezza max 210 cm
- larghezza/profondità: contattare l'ufficio tecnico

Custom versions available:
- maximum height 210 cm
- width/depth: contact the technical departement.

PROFILI - PROFILE
BR - BRILLANTATO LUCIDO - BRIGHT SILVER FINISH

LASTRA - SHEET
TR - CRISTALLO TRASPARENTE - CLEAR GLASS

ARTICOLO ITEM	PROFILO DI ALLUNGAMENTO 2 cm PROFILE STRETCH 2 cm	PREZZO PRICE
HTR03199903BR	BR	€ 67,5

ARTICOLO ITEM	OPZIONI OPTIONAL	DA SOMMARE AL PREZZO DEL LATO BR-TR TO ADD TO THE PRICE OF THE SIDE BR-TR
AT Cristallo trasparente con anticalcare / Clear glass with anti-limescale	Trattamento anticalcare Anti-limescale treatment	€ 55

0KTA2N0	Kit mantenimento anticalcare Anti-limescale maintenance kit	€ 55

Per comporre il prezzo del box doccia sommare due codici anta.
Specificare sempre il verso dell'anta se dx o sx.
To make up the price of the shower stall, add the total of the two panel codes.
Always specify the right or left opening direction of the panel.

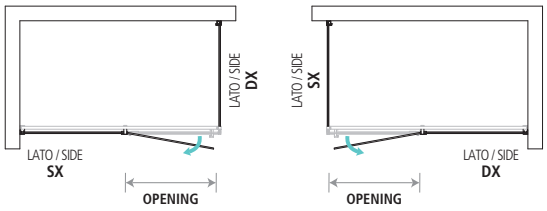

(apertura solo esterna - external opening only)

ANGOLO LATO BATTENTE CON 1 FISSO IN LINEA E LATO FISSO

Corner installation, 1 shutter door and fixed element, 1 fixed side

H 200 cm / 200 cm heigth
Cristalli temperati da 8 mm / Tempered crystal 8 mm
Profili in alluminio brillantato lucido / Aluminium profile bright silver finish
Chiusura magnetica / Magnetic enclosures
Guarnizioni in PVC antimuffa trasparenti / PVC transparent anti-mold gaskets
Cerniera con regolazione tramite eccentrici / Hinge with regulation through abaxial
Profilo di compensazione a muro estensibilità 20 mm (per lato)
Wall profile stretch 20 mm (for side)
Profilo salvagoccia in alluminio brillantato da fissare sul bordo del piatto doccia
Drip catcher bright silver aluminium profile to be installed on the edge of the shower tray
Apertura 180° / 180° opening
Braccetto di sostegno facile al montaggio senza fori nel muro
Bracket support with easy installation without holes on the wall

LATO BATTENTE CON 1 FISSO IN LINEA
SWING WITH DOOR + FIXED

(prezzo singolo lato - price for each side)

BR

← cm →	APERTURA OPENING	CODICE CODE	VERSO VERSION	TR
87,5 - 89,5	60 cm	TIA4MD087	DX	€ 605
		TIA4MS087	SX	
97,5 - 99,5	60 cm	TIA4MD097	DX	€ 630
		TIA4MS097	SX	
107,5 - 109,5	60 cm	TIA4MD107	DX	€ 645
		TIA4MS107	SX	
117,5 - 119,5	60 cm	TIA4MD117	DX	€ 675
		TIA4MS117	SX	
137,5 - 139,5	60 cm	TIA4MD137	DX	€ 715
		TIA4MS137	SX	
157,5 - 159,5	60 cm	TIA4MD157	DX	€ 755
		TIA4MS157	SX	

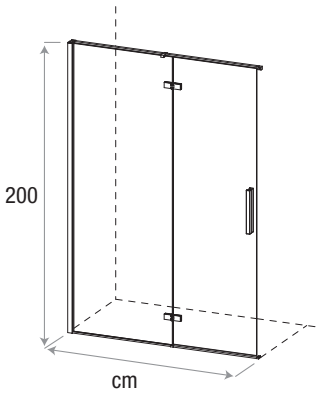

Possibilità di esecuzione su misura:
- altezza max 210 cm
- larghezza/profondità: contattare l'ufficio tecnico

Custom versions available:
- maximum height 210 cm
- width/depth: contact the technical departement.

LATO FISSO - SIDE FIXED

(prezzo singolo lato - price for each side)

BR

← cm →	CODICE CODE	VERSO VERSION	TR
67,5 - 69,5	TIF2MR067	REVERSIBLE	€ 305
77,5 - 79,5	TIF2MR077	REVERSIBLE	€ 325
87,5 - 89,5	TIF2MR087	REVERSIBLE	€ 340
97,5 - 99,5	TIF2MR097	REVERSIBLE	€ 360
117,5 - 119,5	TIF2MR117	REVERSIBLE	€ 400
137,5 - 139,5	TIF2MR137	REVERSIBLE	€ 440
157,5 - 159,5	TIF2MR157	REVERSIBLE	€ 470
167,5 - 169,5	TIF2MR167	REVERSIBLE	€ 495

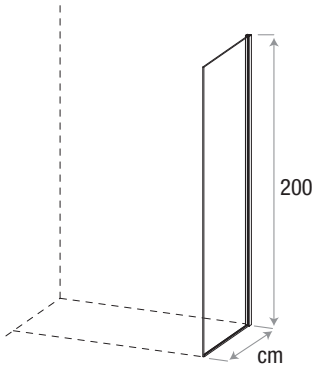

ARTICOLO ITEM	PROFILO DI ALLUNGAMENTO 2 cm PROFILE STRETCH 2 cm	PREZZO PRICE
HTR03199903BR	BR	€ 67,5

ARTICOLO ITEM	OPZIONI OPTIONAL	DA SOMMARE AL PREZZO DEL LATO BR-TR TO ADD TO THE PRICE OF THE SIDE BR-TR
AT Cristallo trasparente con anticalcare / Clear glass with anti-limescale	Trattamento anticalcare Anti-limescale treatment	€ 55

0KTA2N0	Kit mantenimento anticalcare Anti-limescale maintenance kit	€ 55

PROFILI - PROFILE
BR - BRILLANTATO LUCIDO - BRIGHT SILVER FINISH

LASTRA - SHEET
TR - CRISTALLO TRASPARENTE - CLEAR GLASS

Per comporre il prezzo del box doccia sommare un lato battente e un lato fisso.
Specificare sempre il verso dell'anta se dx o sx.
To make up the price of the shower stall, add the total of a swing side and a fixed side.
Always specify the right or left opening direction of the panel.

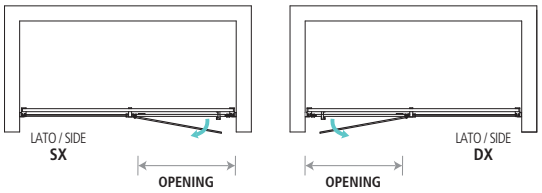

(apertura solo esterna - external opening only)

PORTA CON 1 ANTA BATTENTE + FISSO IN LINEA

1 shutter door with fixed element

H 200 cm / 200 cm heigth

Cristalli temperati da 8 mm
Tempered crystal 8 mm

Profili in alluminio brillantato lucido
Aluminium profile bright silver finish

Chiusura magnetica
Magnetic enclosures

Guarnizioni in PVC antimuffa trasparenti
PVC transparent anti-mold gaskets

Cerniera con regolazione tramite eccentrici
Hinge with regulation through abaxial

Profilo di compensazione a muro estensibilità 20 mm (per lato)
Wall profile stretch 20 mm (for side)

Profilo salvagoccia in alluminio brillantato da fissare sul bordo del piatto doccia
Drip catcher bright silver aluminium profile to be installed on the edge of the shower tray

Apertura 180° / 180° opening

Braccetto di sostegno facile al montaggio senza fori nel muro
Bracket support with easy installation without holes on the wall

PORTA BATTENTE + FISSO - SWING DOOR + FIXED

(prezzo box completo - price for the complete box)

← cm →	APERTURA OPENING	CODICE CODE	VERSO VERSION	BR TR
97,5 - 101,5	60 cm	TIP4ID097	DX	€ 745
		TIP4IS097	SX	
107,5 - 111,5	60 cm	TIP4ID107	DX	€ 760
		TIP4IS107	SX	
117,5 - 121,5	60 cm	TIP4ID117	DX	€ 780
		TIP4IS117	SX	
137,5 - 141,5	60 cm	TIP4ID137	DX	€ 820
		TIP4IS137	SX	
157,5 - 161,5	60 cm	TIP4ID157	DX	€ 860
		TIP4IS157	SX	

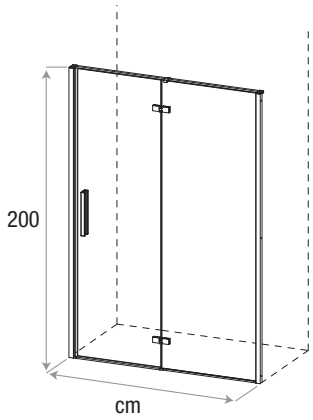

Possibilità di esecuzione su misura:
- altezza max 210 cm
- larghezza/profondità: contattare l'ufficio tecnico

Custom versions available:
- maximum height 210 cm
- width/depth: contact the technical departement.

PROFILI - PROFILE
BR - BRILLANTATO LUCIDO - BRIGHT SILVER FINISH

LASTRA - SHEET
TR - CRISTALLO TRASPARENTE - CLEAR GLASS

ARTICOLO ITEM	PROFILO DI ALLUNGAMENTO 2 cm PROFILE STRETCH 2 cm	PREZZO PRICE
HTR03199903BR	BR	€ 67,5

ARTICOLO ITEM	OPZIONI OPTIONAL	DA SOMMARE AL PREZZO DEL LATO BR-TR TO ADD TO THE PRICE OF THE SIDE BR-TR
AT Cristallo trasparente con anticalcare / Clear glass with anti-limescale	Trattamento anticalcare Anti-limescale treatment	€ 55

0KTA2N0	Kit mantenimento anticalcare Anti-limescale maintenance kit	€ 55

Specificare sempre la versione del box doccia: dx o sx.
Always specify the version of the shower stall: right or left.

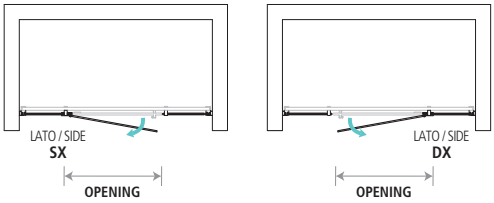

PORTA 1 ANTA BATTENTE CON 2 FISSI IN LINEA

1 shutter door with 2 fixed elements

H 200 cm / 200 cm heigth

Cristalli temperati da 8 mm / Tempered crystal 8 mm

Profili in alluminio brillantato lucido
Aluminium profile bright silver finish

Chiusura magnetica / Magnetic enclosures

Guarnizioni in PVC antimuffa trasparenti
PVC transparent anti-mold gaskets

Cerniera con regolazione tramite eccentrici
Hinge with regulation through abaxial

Profilo di compensazione a muro estensibilità 20 mm (per lato)
Wall profile stretch 20 mm (for side)

Profilo salvagoccia in alluminio brillantato da fissare sul bordo del piatto doccia
Drip catcher bright silver aluminium profile to be installed on the edge of the shower tray

Apertura 180° / 180° opening

Braccetto di sostegno facile al montaggio senza fori nel muro
Bracket support with easy installation without holes on the wall

PORTA 1 ANTA BATTENTE CON 2 FISSI IN LINEA
1 SHUTTER DOOR WITH 2 FIXED ELEMENTS

(prezzo box completo - price for the complete box)

← cm →	APERTURA OPENING	CODICE CODE	VERSO VERSION	BR TR
117,5-121,5	60 cm	TIP7ID117	DX	€ 775
		TIP7IS117	SX	
137,5-141,5	60 cm	TIP7ID137	DX	€ 805
		TIP7IS137	SX	
147,5-151,5	60 cm	TIP7ID147	DX	€ 835
		TIP7IS147	SX	
157,5-161,5	60 cm	TIP7ID157	DX	€ 855
		TIP7IS157	SX	
167,5-171,5	60 cm	TIP7ID167	DX	€ 860
		TIP7IS167	SX	
177,5-181,5	60 cm	TIP7ID177	DX	€ 880
		TIP7IS177	SX	

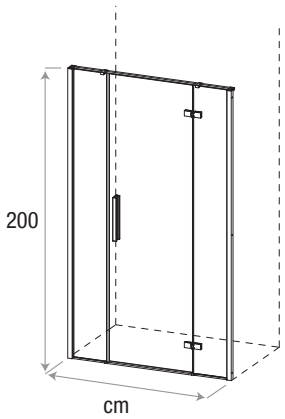

Possibilità di esecuzione su misura:
- altezza max 210 cm
- larghezza/profondità: contattare l'ufficio tecnico

Custom versions available:
- maximum height 210 cm
- width/depth: contact the technical departement.

PROFILI - PROFILE
BR - BRILLANTATO LUCIDO - BRIGHT SILVER FINISH

LASTRA - SHEET
TR - CRISTALLO TRASPARENTE - CLEAR GLASS

ARTICOLO ITEM	PROFILO DI ALLUNGAMENTO 2 cm PROFILE STRETCH 2 cm	PREZZO PRICE
HTR03199903BR	BR	€ 67,5

ARTICOLO ITEM	OPZIONI OPTIONAL	DA SOMMARE AL PREZZO DEL LATO BR-TR TO ADD TO THE PRICE OF THE SIDE BR-TR
AT Cristallo trasparente con anticalcare / Clear glass with anti-limescale	Trattamento anticalcare Anti-limescale treatment	€ 55

0KTA2N0	Kit mantenimento anticalcare Anti-limescale maintenance kit	€ 55

Specificare sempre la versione del box doccia: dx o sx.
Always specify the version of the shower stall: right or left.

Forty

COLLECTION

H 190 cm
6 mm
PROFILI IN ALLUMINIO

190 cm HEIGHT
6 mm THICK
ALUMINUM PROFILE

Wall shower box

Forty

Ultimo nato all'interno della Gamma Cristalli, Forty si propone con un programma completo di chiusure doccia. Battente, Scorrevole, Rettangolare curvo, Forty diventa versatile per ogni situazione. Alto 190 cm , con profili in alluminio birllantato e vetro trasparente da 6 mm diventa personalizzabile grazie al "su misura". Sempre più all'interno del bagno abbiamo bisogno di chiusure doccia flessibili nella forma e nella dimensione. Forty è la Chiusura Doccia creata per soddisfare ogni richiesta.

The latest addition to the Crystal Range, Forty features a complete program of shower cubicles. Swinging, sliding, curved rectangular: Forty is versatile and suitable for every situation. 190 cm in height, with polished aluminium profiles and 6 mm transparent glass, entirely customisable. There has been a growth in demand for flexible shower cabinets both in terms of shape and size. Forty is the Shower cubicle created to satisfy every requirement.

Angolo con 2 lati scorrevoli / Corner installation 2 sliding doors

Porta con 1 anta scorrevole /
Sliding door

Forty

profilo a muro / wall profile

Il profilo a muro senza aletta si usa nelle versioni:
- ANGOLO CURVO A 2 ANTE SCORREVOLI
- RETTANGOLARE CURVO A 2 ANTE SCORREVOLI
- ANGOLO CON 2 LATI SCORREVOLI

The wall profile without brim is used in the following versions:
- ROUND CORNER WITH TWO SLIDING DOORS
- RECTANGULAR CORNER WITH TWO SLIDING DOORS
- CORNER WITH TWO SLIDING DOORS

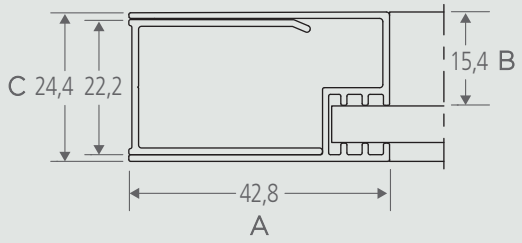

Il profilo a muro con aletta si usa nelle versioni:
- PORTA CON 1 ANTA SCORREVOLE
- PORTA CON 2 ANTE SCORREVOLI
- PORTA CON 1 ANTA BATTENTE
- LATO FISSO

The wall profile with brim is used in the following versions:
- DOOR WITH ONE SLIDING SIDE
- DOOR WITH TWO SLIDING SIDES
- DOOR WITH ONE SWING SIDE
- FIXED SIDE

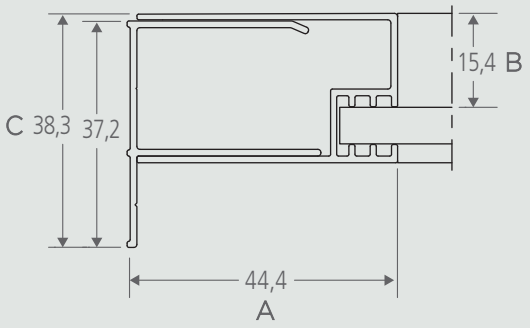

A_ INGOMBRO PROFILO
B_ ESTERNO BOX FILO INTERNO VETRO
C_ APPOGGIO A MURO

A_ PROFILE SIZE
B_ SIZE FROM EXTERNAL - INSIDE GLASS OF SHOWER CABIN
C_ WALL PROFILE SIZE

H 190 cm
6 mm
PROFILI IN ALLUMINIO

190 cm HEIGHT
6 mm THICK
ALUMINUM PROFILE

collection

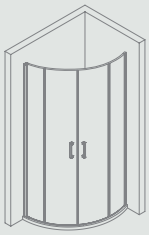

ANGOLO CURVO (R55)
CON 2 ANTE SCORREVOLI /
SEMI - QUADRANT (R55)
2 SHUTTER DOORS

PAG. 44

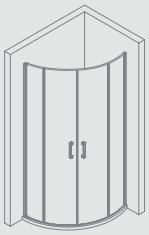

RETTANGOLARE CURVO (R38)
A 2 ANTE SCORREVOLI /
SEMI - QUADRANT (R38)
2 SLIDING DOORS

PAG. 44

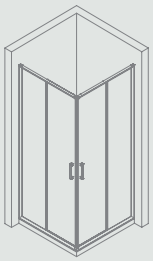

ANGOLO CON 2 LATI
SCORREVOLI /
CORNER INSTALLATION
2 SLIDING DOORS

PAG. 46

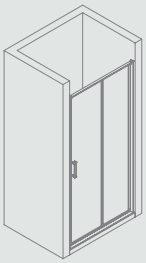

PORTA CON 1 ANTA
SCORREVOLE /
SLIDING DOOR

PAG. 48

PORTA CON 2 ANTE
SCORREVOLI /
2 SLIDING DOORS

PAG. 50

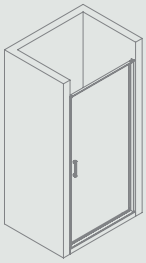

PORTA CON 1 ANTA BATTENTE
1 SHUTTER DOOR

PAG. 52

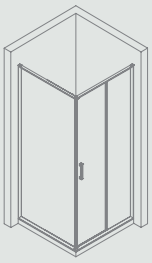

LATO FISSO /
SIDE FIXED

PAG. 54

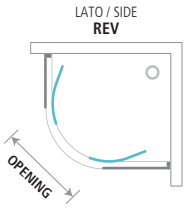

H 190 cm / 190 cm heigth

Cristalli temperati da 6 mm / Profili in alluminio
Tempered crystal glass 6 mm / Aluminium profiles

Chiusura magnetica
Magnetic enclosures

Guarnizioni in PVC antimuffa trasparenti
PVC transparent anti-mold gaskets

Sistema di scorrimento su ruote a sfera
Sliding system on wheels balls

Scorrimenti inferiori sganciabili
Releasable lower guideways

ANGOLO CURVO A 2 ANTE SCORREVOLI

Semi - quadrant (R55)
2 shutter doors

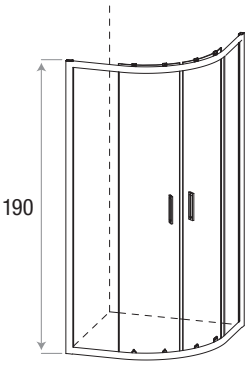

R 55
(prezzo box completo
price for the complete box)

◄— cm —►	APERTURA OPENING	CODICE CODE	VERSO VERSION	BR TR
77,5 - 79,5	40 cm	FOC1IR077	REVERSIBILE	€ 455
87,5 - 89,5	53 cm	FOC1IR087	REVERSIBILE	€ 475

Non disponibile su misura.
Not available in any size.

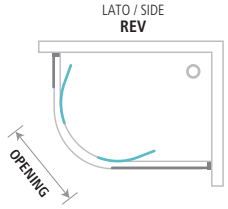

RETTANGOLARE CURVO A 2 ANTE SCORREVOLI

Semi - quadrant (R38)
2 sliding doors

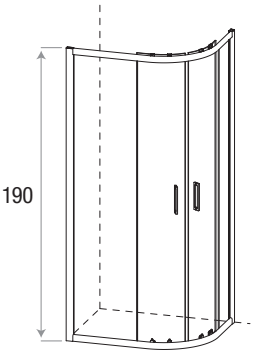

R 38
(prezzo box completo
price for the complete box)

◄— cm —►	APERTURA OPENING	CODICE CODE	VERSO VERSION	BR TR
67,5 - 69,5 x 87,5 - 89,5	38 cm	FOC2IR067	REVERSIBILE	€ 455

PROFILI - PROFILE
BR - BRILLANTATO LUCIDO - BRIGHT SILVER FINISH

LASTRA - SHEET
TR - CRISTALLO TRASPARENTE - CLEAR GLASS

ARTICOLO ITEM	PROFILO DI ALLUNGAMENTO 2 cm PROFILE STRETCH 2 cm	PREZZO PRICE
HCM05190003BR	BR	€ 39

ARTICOLO ITEM	OPZIONI OPTIONAL	DA SOMMARE AL PREZZO DEL LATO BR-TR TO ADD TO THE PRICE OF THE SIDE BR-TR
AT Cristallo trasparente con anticalcare / Clear glass with anti-limescale	Trattamento anticalcare Anti-limescale treatment	€ 55

0KTA2N0	Kit mantenimento anticalcare Anti-limescale maintenance kit	€ 55

Forty *

Spedizione prodotto 5 giorni lavorativi - Product dispatched in 5 working days

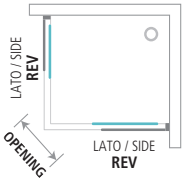

ANGOLO CON 2 LATI SCORREVOLI

Corner installation 2 sliding doors

H 190 cm / 190 cm heigth

Cristalli temperati da 6 mm / Profili in alluminio
Tempered crystal glass 6 mm / Aluminium profiles

Chiusura magnetica
Magnetic enclosures

Guarnizioni in PVC antimuffa trasparenti
PVC transparent anti-mold gaskets

Sistema di scorrimento su ruote a sfera
Sliding system on wheels balls

Scorrimenti inferiori sganciabili
Releasable lower guideways

LATO SCORREVOLE - SLIDING SIDE

(prezzo singolo lato - price for each side)

				BR
◄— cm —►	APERTURA OPENING	CODICE CODE	VERSO VERSION	TR
67,5 - 69,5	34 cm	FOA1MR067	REVERSIBILE	€ 260
70,0 - 72,0	35 cm	FOA1MR070	REVERSIBILE	€ 265
77,5 - 79,5	41 cm	FOA1MR077	REVERSIBILE	€ 275
87,5 - 89,5	48 cm	FOA1MR087	REVERSIBILE	€ 290
97,5 - 99,5	55 cm	FOA1MR097	REVERSIBILE	€ 305
117,5 - 119,5	69 cm	FOA1MR117	REVERSIBILE	€ 335

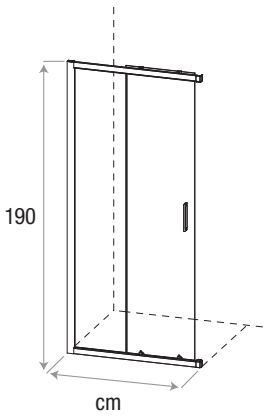

PROFILI - PROFILE
BR - BRILLANTATO LUCIDO - BRIGHT SILVER FINISH

LASTRA - SHEET
TR - CRISTALLO TRASPARENTE - CLEAR GLASS

Possibilità di esecuzione su misura:
- altezza max 190 cm
- larghezza/profondità: contattare l'ufficio tecnico

Custom versions available:
- maximum height 190 cm
- width/depth: contact the technical departement.

ARTICOLO ITEM	PROFILO DI ALLUNGAMENTO 2 cm PROFILE STRETCH 2 cm	PREZZO PRICE
HCM05190003BR	BR	€ 39

ARTICOLO ITEM	OPZIONI OPTIONAL	DA SOMMARE AL PREZZO DEL LATO BR-TR TO ADD TO THE PRICE OF THE SIDE BR-TR
AT Cristallo trasparente con anticalcare / Clear glass with anti-limescale	Trattamento anticalcare Anti-limescale treatment	€ 55

0KTA2N0	Kit mantenimento anticalcare Anti-limescale maintenance kit	€ 55

Per comporre il prezzo del box doccia sommare due codici anta.
Abbinabile a un lato fisso per versione a parete. L'estensibilità della porta doccia varia in presenza di un lato fisso aggiunto.
To make up the price of the shower stall, add the total of the two panel codes.
Compatible with a fixed side for the wall version. The extensibility of the shower door varies in the presence of a fixed side added..

NOTA: L'apertura è intesa in un quadrato, esempio: in un 90x90 l'apertura è di 48. Per un rettangolare, fare la media delle due aperture.

Forty * **Spedizione prodotto 5 giorni lavorativi -** Product dispatched in 5 working days

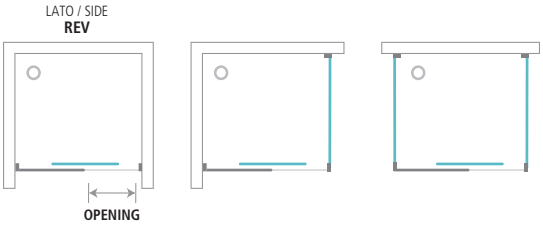

PORTA CON 1 ANTA SCORREVOLE

Sliding door

H 190 cm / 190 cm heigth

Cristalli temperati da 6 mm / Profili in alluminio
Tempered crystal glass 6 mm / Aluminium profiles

Chiusura magnetica / Magnetic enclosures

Guarnizioni in PVC antimuffa trasparenti
PVC transparent anti-mold gaskets

Sistema di scorrimento su ruote a sfera
Sliding system on wheels balls

Scorrimenti inferiori sganciabili
Releasable lower guideways

PORTA SCORREVOLE - SLIDING DOOR

(prezzo box completo - price for the complete box)

◄— cm —►	APERTURA OPENING	CODICE CODE	VERSO VERSION	BR TR
97 - 101	38 cm	FOP1IR097	REVERSIBILE	€ 410
117 - 121	48 cm	FOP1IR117	REVERSIBILE	€ 440
137 - 141	58 cm	FOP1IR137	REVERSIBILE	€ 450

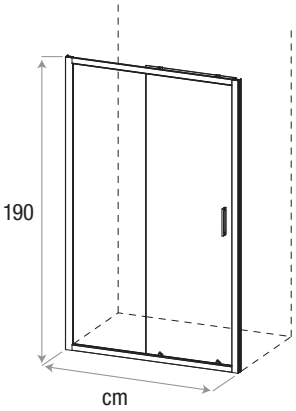

PROFILI - PROFILE
BR - BRILLANTATO LUCIDO - BRIGHT SILVER FINISH

LASTRA - SHEET
TR - CRISTALLO TRASPARENTE - CLEAR GLASS

Possibilità di esecuzione su misura:
- altezza max 190 cm
- larghezza/profondità: contattare l'ufficio tecnico

Custom versions available:
- maximum height 190 cm
- width/depth: contact the technical departement.

ARTICOLO ITEM	PROFILO DI ALLUNGAMENTO 2 cm PROFILE STRETCH 2 cm	PREZZO PRICE
HCM07190003BR	BR	€ 39

ARTICOLO ITEM	OPZIONI OPTIONAL	DA SOMMARE AL PREZZO DEL LATO BR-TR TO ADD TO THE PRICE OF THE SIDE BR-TR
AT Cristallo trasparente con anticalcare / Clear glass with anti-limescale	Trattamento anticalcare Anti-limescale treatment	€ 55

0KTA2N0	Kit mantenimento anticalcare Anti-limescale maintenance kit	€ 55

Abbinabile al lato fisso (vedi pag. 55).
L'estensibilità della porta doccia varia in presenza di uno o due lati fissi aggiuntivi.
Combine it with the fixed side (see page 55).
The extensibility of the shower door varies when in the presence of one or two additional fixed sides.

Forty * Spedizione prodotto 5 giorni lavorativi - Product dispatched in 5 working days

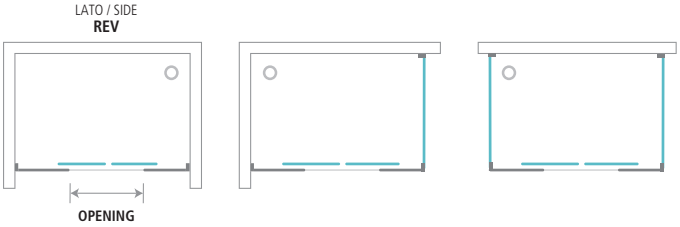

PORTA CON 2 ANTE SCORREVOLI

2 sliding doors

H 190 cm / 190 cm heigth

Cristalli temperati da 6 mm / Profili in alluminio
Tempered crystal glass 6 mm / Aluminium profiles

Chiusura magnetica / Magnetic enclosures

Guarnizioni in PVC antimuffa trasparenti
PVC transparent anti-mold gaskets

Sistema di scorrimento su ruote a sfera
Sliding system on wheels balls

Scorrimenti inferiori sganciabili
Releasable lower guideways

PORTA SCORREVOLE - SLIDING DOOR

(prezzo box completo - price for the complete box)

← cm →	APERTURA OPENING	CODICE CODE	VERSO VERSION	BR TR
147 - 151	59 cm	FOP2IR147	REVERSIBILE	€ 515
157 - 161	64 cm	FOP2IR157	REVERSIBILE	€ 535
167 - 171	69 cm	FOP2IR167	REVERSIBILE	€ 550

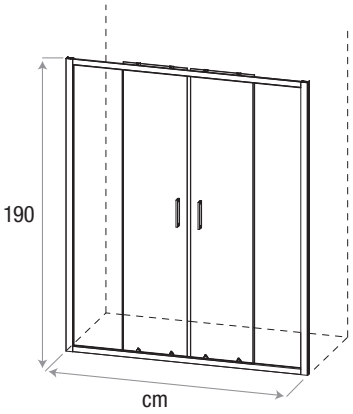

Possibilità di esecuzione su misura:
- altezza max 190 cm
- larghezza/profondità: contattare l'ufficio tecnico

Custom versions available:
- maximum height 190 cm
- width/depth: contact the technical departement.

PROFILI - PROFILE
BR - BRILLANTATO LUCIDO - BRIGHT SILVER FINISH

LASTRA - SHEET
TR - CRISTALLO TRASPARENTE - CLEAR GLASS

ARTICOLO ITEM	PROFILO DI ALLUNGAMENTO 2 cm PROFILE STRETCH 2 cm	PREZZO PRICE
HCM07190003BR	BR	€ 39

ARTICOLO ITEM	OPZIONI OPTIONAL	DA SOMMARE AL PREZZO DEL LATO BR-TR TO ADD TO THE PRICE OF THE SIDE BR-TR
AT Cristallo trasparente con anticalcare / Clear glass with anti-limescale	Trattamento anticalcare Anti-limescale treatment	€ 55

0KTA2N0	Kit mantenimento anticalcare Anti-limescale maintenance kit	€ 55

Abbinabile al lato fisso (vedi pag. 55).
L'estensibilità della porta doccia varia in presenza di uno o due lati fissi aggiuntivi.
Combine it with the fixed side (see page 55).
The extensibility of the shower door varies when in the presence of one or two additional fixed sides.

Forty * **Spedizione prodotto 5 giorni lavorativi -** Product dispatched in 5 working days

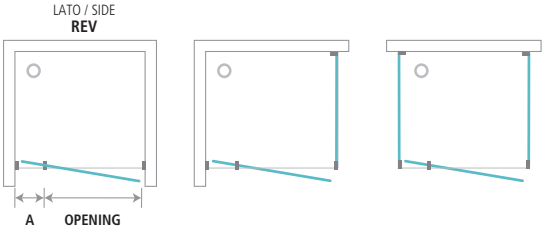

PORTA CON 1 ANTA BATTENTE

Shutter door

H 190 cm / 190 cm heigth

Cristallo temperato da 6 mm / Profili in alluminio
Tempered crystal glass 6 mm / Aluminium profiles

Chiusura magnetica / Magnetic enclosures

Guarnizioni in PVC antimuffa trasparenti
PVC transparent anti-mold gaskets

PORTA BATTENTE - SWING DOOR

(prezzo box completo - price for the complete box)

					BR
← cm →	A	APERTURA OPENING	CODICE CODE	VERSO VERSION	TR
67 - 71	20 - 22 cm	43 cm	FOP4IR067	REVERSIBILE	€ 325
77 - 81	20 - 22 cm	53 cm	FOP4IR077	REVERSIBILE	€ 340
87 - 91	20 - 22 cm	63 cm	FOP4IR087	REVERSIBILE	€ 355
97 - 101	20 - 22 cm	73 cm	FOP4IR097	REVERSIBILE	€ 380

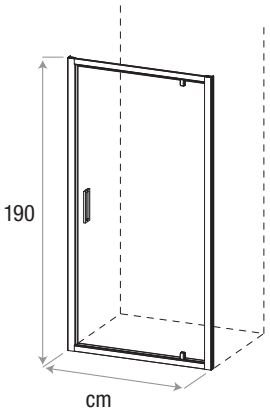

Possibilità di esecuzione su misura:
- altezza max 190 cm
- larghezza/profondità: contattare l'ufficio tecnico

Custom versions available:
- maximum height 190 cm
- width/depth: contact the technical departement.

PROFILI - PROFILE
BR - BRILLANTATO LUCIDO - BRIGHT SILVER FINISH

LASTRA - SHEET
TR - CRISTALLO TRASPARENTE - CLEAR GLASS

ARTICOLO ITEM	PROFILO DI ALLUNGAMENTO 2 cm PROFILE STRETCH 2 cm	PREZZO PRICE
HCM07190003BR	BR	€ 39

ARTICOLO ITEM	OPZIONI OPTIONAL	DA SOMMARE AL PREZZO DEL LATO BR-TR TO ADD TO THE PRICE OF THE SIDE BR-TR
AT Cristallo trasparente con anticalcare / Clear glass with anti-limescale	Trattamento anticalcare Anti-limescale treatment	€ 55

0KTA2N0	Kit mantenimento anticalcare Anti-limescale maintenance kit	€ 55

Abbinabile al lato fisso (vedi pag. 55).
L'estensibilità della porta doccia varia in presenza di uno o due lati fissi aggiuntivi.
Combine it with the fixed side (see page 55).
The extensibility of the shower door varies when in the presence of one or two additional fixed sides.

NOTA: Verificare le aperture, misura fatta nel disegno non definitivo.

Forty * **Spedizione prodotto 5 giorni lavorativi -** Product dispatched in 5 working days

LATO / SIDE
REV

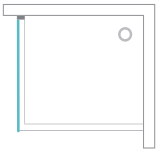

LATO FISSO
Fixed side

H 190 cm / 190 cm heigth
Cristallo temperato da 6 mm / Profili in alluminio
Tempered crystal glass 6 mm / Aluminium profiles

LATO FISSO - SIDE FIXED
(prezzo singolo lato - price for each side)

◄— cm —►	CODICE CODE	VERSO VERSION	BR TR
67,5 - 69,5	FOF1MR067	REVERSIBILE	€ 210
77,5 - 79,5	FOF1MR077	REVERSIBILE	€ 220
87,5 - 89,5	FOF1MR087	REVERSIBILE	€ 235

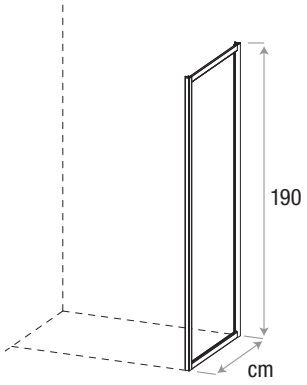

PROFILI - PROFILE
BR - BRILLANTATO LUCIDO - BRIGHT SILVER FINISH

LASTRA - SHEET
TR - CRISTALLO TRASPARENTE - CLEAR GLASS

Possibilità di esecuzione su misura:
- altezza max 190 cm
- larghezza/profondità: contattare l'ufficio tecnico

Custom versions available:
- maximum height 190 cm
- width/depth: contact the technical departement.

ARTICOLO ITEM	PROFILO DI ALLUNGAMENTO 2 cm PROFILE STRETCH 2 cm	PREZZO PRICE
HCM07190003BR	BR	€ 39

ARTICOLO ITEM	OPZIONI OPTIONAL	DA SOMMARE AL PREZZO DEL LATO BR-TR TO ADD TO THE PRICE OF THE SIDE BR-TR
AT Cristallo trasparente con anticalcare / Clear glass with anti-limescale	Trattamento anticalcare Anti-limescale treatment	€ 55
0KTA2N0	Kit mantenimento anticalcare Anti-limescale maintenance kit	€ 55

Abbinabile alle versioni:
(per installazioni ad angolo o a parete)
1) Porta con 1 anta scorrevole;
2) Porta con 2 ante scorrevoli;
3) Porta con 1 anta battente.

Combined with the versions:
(for corner or wall installation)
1) Sliding door;
2) 2 sliding doors;
3) Shutter door.

Abbinabile alla versioni:
(per installazioni a parete)
1) angolo con 2 lati scorrevoli

Versione a parete CON 1 LATO FISSO: la misura minima aumenta di 0.5 cm e si perdono 2 cm di compensazione sul lato abbinato.
Abbinabile solo a versione a parete: angolo con 2 lati scorrevoli.

ESEMPIO: FORTY - PORTA CON 1 ANTA SCORREVOLE DA 97-101
EXAMPLE: FORTY - DOOR WITH 1 SLIDING PANEL 97-101

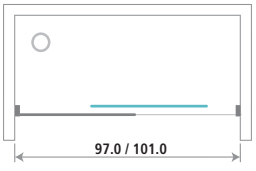

Versione a nicchia SENZA LATO FISSO: compensazione massima 4 cm.
Niche version WITHOUT FIXED SIDE: maximum 4 cm compensation.

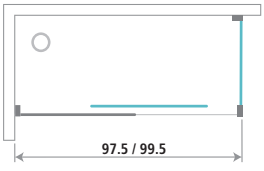

Versione ad angolo CON 1 LATO FISSO: la misura minima aumenta di 0,5 cm e si perdono 2 cm di compensazione sul lato abbinato.
Corner version WITH 1 FIXED SIDE: the minimum measurement increases by 0.5 cm and you lose 2 cm of compensation on the combined side.

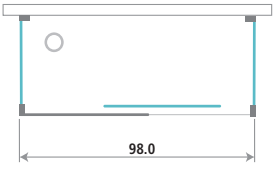

Versione a parete CON 2 LATI FISSI: la misura minima aumenta di 1 cm e si perdono 4 cm di compensazione sul lato abbinato.
Walled version WITH 2 FIXED SIDES: the minimum measurement increases by 1 cm and you lose 4 cm of compensation on the combined side.

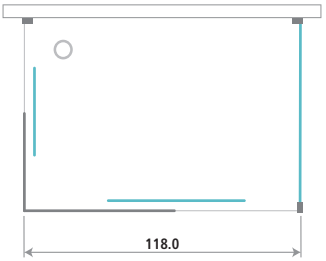

Combined with the versions:
(for wall installation)
1) corner with 2 sliding sides

Wall-installation version WITH 1 FIXED SIDE: the minimum measuremen increases by 0.5 cm and 2 cm of compensation are lost on the paired side.
Can only be paired with the wall-installation version: corner with 2 sliding doors.

Forty*

Forty * Spedizione prodotto 5 giorni lavorativi - Product dispatched in 5 working days

COME PRENDERE LE MISURE

How to measure space for shower enclosure

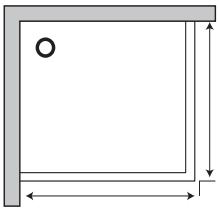

Angolo
Corner

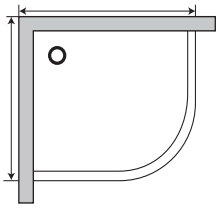

Semicircolare
Quadrant

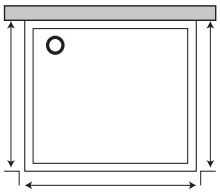

A parete
Wall installation

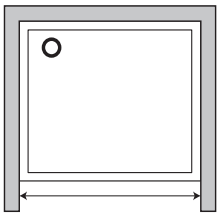

Nicchia
Niche installation

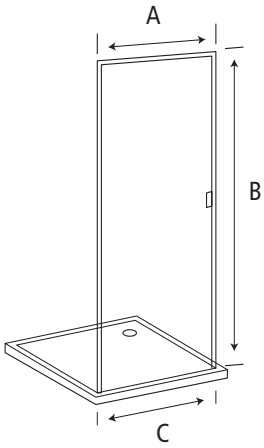

In caso di installazione a nicchia sono necessarie le misure **A-B-C** della porta. / In case of frontal niche door A-B-C measurement are required.

Affinché le dimensioni siano corrette fare riferimento alle misure esterne del perimetro del piatto. / To take the exact measurements you have to gauge the external boundary of shower tray.

Come calcolare il prezzo di una soluzione fuori misura

How to calculate tailor made price

Prezzo standard di riferimento
Standard price of reference

Larghezza inferiore - Altezza maggiore / Lower width - Greater height	**+ 35%**
Altezza maggiore / Greater height	**+ 35%**
Larghezza maggiore - Altezza maggiore / Greater width - Greater height	**+ 40%**
Larghezza inferiore / Lower width	**+ 20%**
Larghezza maggiore / Greater width	**+ 30%**
Larghezza inferiore - Altezza inferiore / Lower width - Lower height	**+ 30%**
Altezza inferiore / Lower height	**+ 20%**
Larghezza maggiore - Altezza inferiore / Greater width - Lower height	**+ 35%**

Per calcolare il prezzo di un prodotto fuori misura è necessario fare riferimento alla misura a catalogo più vicina a quella desiderata. Per lati inferiori ai 20 cm il materiale di produzione potrebbe essere diverso dal cristallo.

To calculate tailor made enclosure price refer to a catalogue measurement the more similar to the wished one. For sides below 20 cm the material may be different from the crystal.

Come leggere il disegno tecnico

How to interpret data sheets

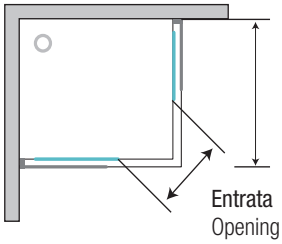

Misura in cm
Size in cm

Entrata
Opening

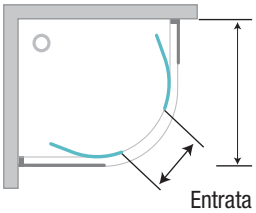

Misura in cm
Size in cm

Entrata
Opening

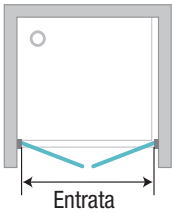

Entrata
Opening

PRODOTTO DI MANTENIMENTO

Totem Cartonato

codice
TOCRH2015

Omaggio al cliente

Set di 20 spruzzini

codice
0KTA2N0

GEROMIN gruppo

160€
netto
iva esclusa

CRISTALLI di HAFRO

Condizioni generali di vendita

1. ORDINI
Qualsiasi ordine è impegnativo per il committente; lo diventa per Gruppo Geromin srl solo a seguito
di specifica conferma scritta.

2. ANNULLAMENTO ORDINI
L'annullamento di un ordine implica l'accettazione scritta da parte di Gruppo Geromin srl. Gruppo Geromin srl si riserva la facoltà di addebitare al committente tutti gli oneri conseguenti.

3. TEMPI DI CONSEGNA
I tempi di consegna devono esser considerati puramente indicativi; in caso di ritardo non è riconosciuto alcun indennizzo.
La consegna dell'ordine si intende evasa all'atto della presa in carico del prodotto, presso il magazzino Gruppo Geromin srl, da parte del vettore incaricato del trasporto.

4. PAGAMENTI
Le condizioni di pagamento, se non diversamente indicate in fattura, sono le seguenti:
- vendite nazionali: 30 gg df, in presenza di una linea di credito accordata; diversamente, pagamento anticipato all'atto della consegna
- vendite export: lettera di credito irrevocabile confermata da primario istituto di credito italiano.
I prodotti forniti rimangono di proprietà di Gruppo Geromin srl fino all'avvenuto completo pagamento in conformità agli artt. 1523 e seguenti del Codice Civile.

5. DANNI DA TRASPORTO
Il cliente che riceve un prodotto danneggiato durante il trasporto deve firmare, con riserva, la bolla di consegna e comunicare a Gruppo Geromin srl, entro il termine di 8 giorni, a mezzo lettera mail o lettera raccomandata, il danno rilevato.

6. RESI
I resi devono essere espressamente autorizzati da Gruppo Geromin srl.
In ogni caso restano a carico del committente gli oneri relativi al trasporto, nonché i costi amministrativi quantificati nella cifra minima del 25% del valore di fatturazione.
Non si accettano resi riguardanti prodotti realizzati su specifica richiesta.

7. GARANZIA
I prodotti Gruppo Geromin srl hanno una garanzia di 24 mesi a decorrere dalla data di consegna.

8. PREZZI
I prezzi del presente listino sono Iva esclusa e per merce resa franco fabbrica.
L'installazione dei prodotti è sempre esclusa e deve avvenire a cura dell'utilizzatore finale.
Gruppo Geromin srl si riserva la facoltà di variare i prezzi di listino senza obbligo di preavviso.

9. RESPONSABILITÀ PER EVENTUALI DANNI
In presenza di eventuali danni causati da difettosità di prodotto, Gruppo Geromin srl se ne farà carico
nella misura prevista dalla legislazione vigente.

10. FORO COMPETENTE
Per qualsiasi controversia è esclusivamente competente il foro di Venezia.

General conditions of sale

1. ORDERS
All orders are binding for the client. Orders become binding for Gruppo Geromin srl only after written confirmation.

2. ORDER CANCELLATION
The cancellation of an order requires the written approval by Gruppo Geromin srl.
Gruppo Geromin srl is entitled to charge all resulting expenses to the client.

3. DELIVERY TIMES
Delivery times are purely indicative. No compensation will be due in the event of delays. The delivery of an order is processed as soon as the carrier picks up the products from the Gruppo Geromin srl warehouse.

4. PAYMENTS
Unless otherwise stated in the invoice, the payment terms are the following:
- national sales: 30 days invoice date in the presence of an approved credit line; otherwise, payment upon delivery
- International sales: irrevocable letter of credit confirmed by a major Italian bank.
The products will remain property of Gruppo Geromin srl until the payment is made, in compliance with articles 1523 et seq. of the Italian Civil Code.

5. DAMAGE DURING TRANSPORT
Customers who receive a product that was damaged during transport must sign the delivery notesubject to verification and report the damage to Gruppo Geromin srl via email or registered letter within 8 days.

6. RETURNS
Returns must be expressly authorised by Gruppo Geromin srl. In any instance, all resulting transport and administration costs will be charged to the client, with a minimum charge equal to 25% of the invoice value.
Tailor-made products made upon specific request cannot be returned.

7. WARRANTY
All Gruppo Geromin srl products are covered by a 24-month warranty from the delivery date.

8. PRICES
The prices in this list are VAT excluded and ex works.
Product installation is always excluded and must be carried out by the end user.
Gruppo Geromin srl reserves the right to change the prices without prior notice.

9. LIABILITY FOR DAMAGE
In the event of damage caused by a defective product, Gruppo Geromin srl will be held liablein compliance with the laws in force.

10. COURT OF JURISDICTION
Any dispute will be settled by the Court of Venice.

Le foto sono puramente dimostrative. Riferirsi alle schede tecniche per dettagli tecnici. Hafro s.r.l. si riserva il diritto di apportare modifiche al prodotto in qualsiasi momento senza darne alcun preavviso.

Images are purely illustrative. Refer to the technical data sheets for technical details. Gruppo Geromin srl reserves the right to modify its products at any time without prior notice.

Concept and graphic project: D&Co. | dandco.it - Ufficio marketing Gruppo Geromin

www. hafrogeromin.it

Gruppo Geromin srl
Via 1° Maggio, 5
30029 San Stino di Livenza (VE)
T. +39 0421.312249 - 312250
T. +39 0421.312257
info@gruppogeromin.com