SANIT

Pre-wall installation INEO

self-supporting for dry lining

Инсталляционные системы INEO

для пристенного монтажа

ТЕХНОЛОГИИ И ИННОВАЦИИ

TECHNOLOGY & INNOVATION

ИНСТАЛЛЯЦИОННЫЕ СИСТЕМЫ INEO

- прочная окрашенная стальная рама
- профиль 40 мм x 30 мм для легкой обли цовки с широкими облицовочными опора- ми
- 4-точечное крепление
- самофиксирующаяся рама с поворотны- ми опорами для монтажа на необрабо- танном полу, в системе рельсов SANIT 996 или стенках легких конструкции (профиль 50/70)
- ножки регулируются на 0-200 мм от
- уровня чернового пола до верхнего уров- ня чистового пола
- не требует дополнительной сборки соединительные и крепежные элементы входят в комплект поставки

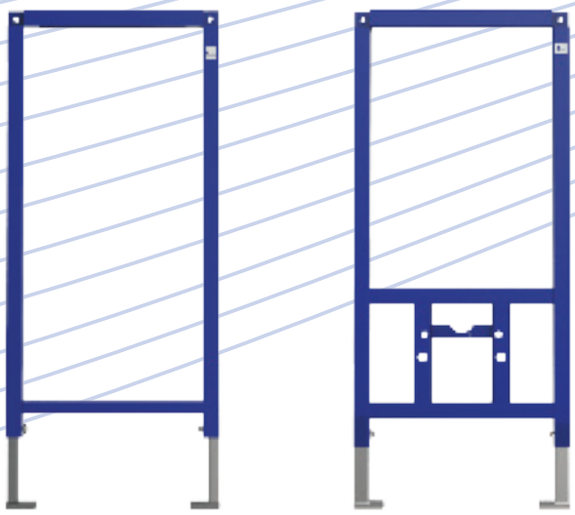

INEO PRE-WALL SYSTEM

· robust, powder-coated steel frame
· profile 40 mm x 30 mm for easy cladding with wide cladding supports
· 4-point fastening
· self-locking feet with swivel base plates for mounting on the unfinished floor, in the SANIT rail system 996 and in lightweight construction stud walls (profile 50/70)
· feet adjustable by 0-200 mm from unfinished floor level to upper edge of finished floor level
· fully pre-assembled
· including connectors and fastenings

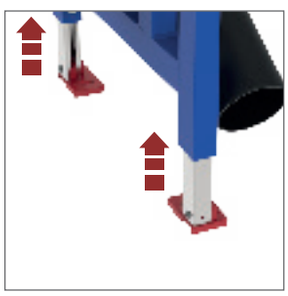

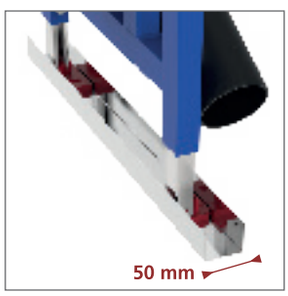

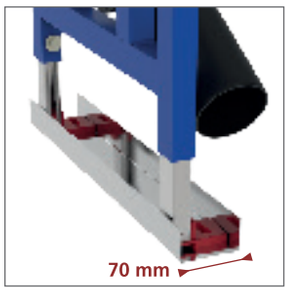

Пример соединительных и крепежных элементов для инсталляционной системы

Example of connectors and fastenings for a WC element

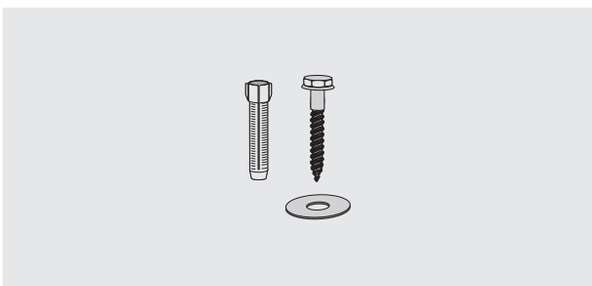

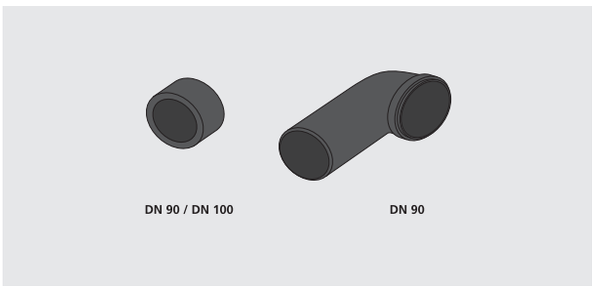

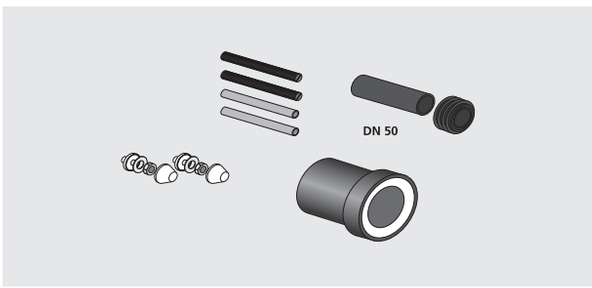

ВАРИАНТЫ УСТАНОВКИ
INSTALLATION VERSIONS

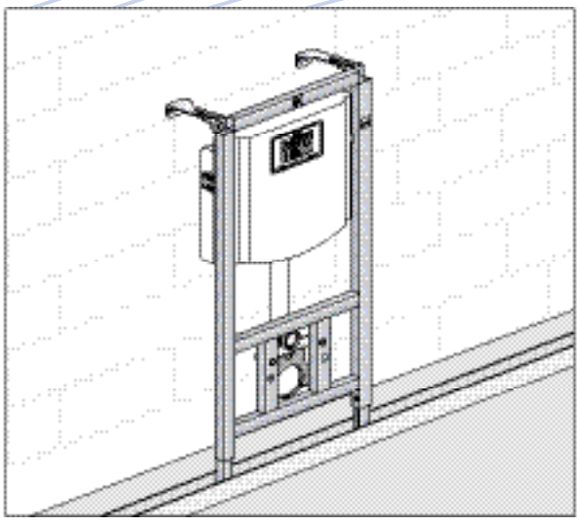

как отдельный элемент с креплением на стену
as self-supporting individual elements for installation on solid walls

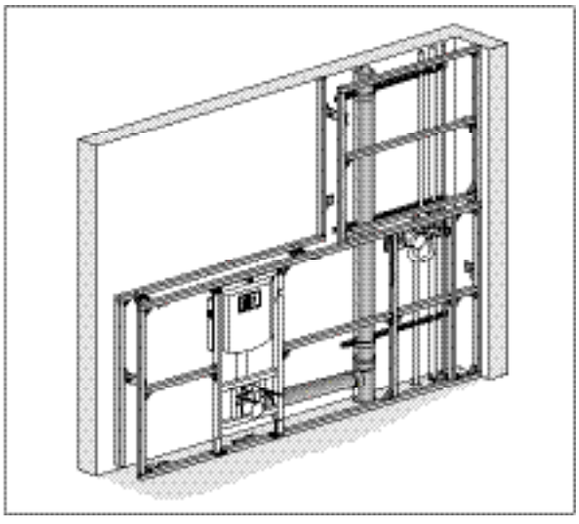

для использования в системе Sanit 996
for use in Sanit rail system 996

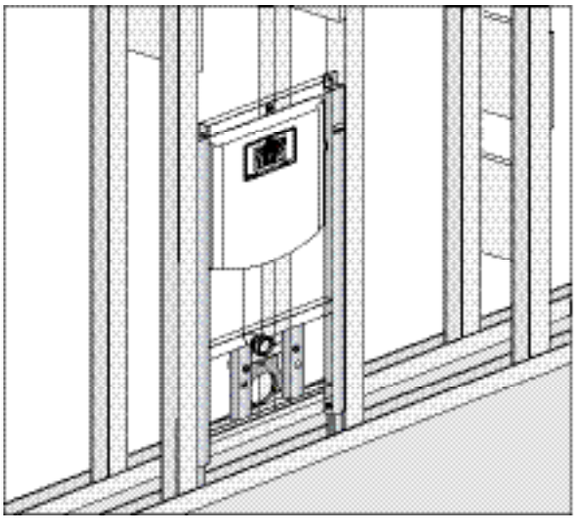

для использования в легких и гипсокартонных конструкциях
for use in drywall constructions

ИНСТАЛЛЯЦИОННЫЕ СИСТЕМЫ INEO ПЛЮС

- минимальная глубина монтажа 130 мм
- бачок скрытого монтажа INEO: установка без инструментов, упрощенное подключение к водопроводу, компактное решение внешней изоляции с современным промышленным дизайном, смывной клапан INEO с управлением 2 тросиками и регулированием двухрежимного смыва 7,5-4,5 л /4-2 л

INEO PLUS WC ELEMENTS

· minimum installation depth 130 mm
· INEO concealed cistern: tool-free installation, optimised water connection, compact external insulation with a modern industrial design, INEO flush valve 2-cable system for infinitely adjustable dual flush 7.5-4.5 l / 4-2 l

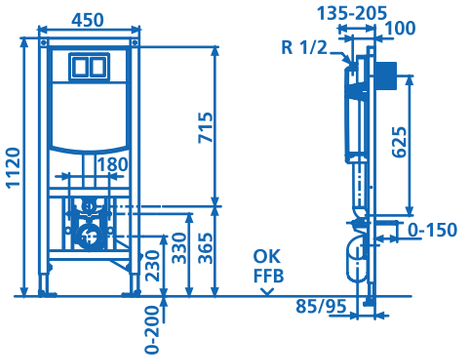

Инсталляционная система для унитаза INEO PLUS 450

в/ш/г: 1120/450/130 мм, диапазон регулировки от передней части до стены: 135-205 мм (при монтаже на настенных кронштейнах, Арт. № 17.257.00..T000), скрытый модуль SANIT (CC-121-S-FO-2V-2C), с изоляцией от конденсационной воды, а также двойным смывом (7,5-4,5 л / 4-2 л), приспособленный для модернизации под душевые туалеты

Контрольные метки для скрытого модуля: Класс I по уровню звукового давления, протестировано по DIN EN 14055, KIWA

1. Без настенных кронштейнов
2. С настенными кронштейнами

INEO PLUS 450 WC element, equipped with INEO FRESH Box for water box cubes

h/w/d: 1120/450/130 mm, adjustment range front to wall: 135-205 mm (when mounted on wall brackets, code no. 17.257.00..T000), SANIT concealed cistern (CC-121-S-FO-2V-2C) insulated against condensation water, with dual flush (7.5-4.5 l / 4-2 l), can be upgraded for shower WCs

Test marks for concealed cistern: Noise Class I, tested to DIN EN 14055, KIWA

1. Without wall brackets
2. With wall brackets

Типоразмер Size	Арт. № Code-no.
1. В 1120/Ш 450 2. В 1120/Ш 450	90.733.00..T000 90.733.00..0000

Комплект сантехники INEO PLUS 450

Комплект для установки сантехники, включающий высококачественную продукцию SANIT

Ориентировочный комплект
в/ш/г: 1120/450/130 мм, элемент сантехники с небольшим отверстием для доступа, с управлением в передней части, скрытый модуль SANIT (CC-121-S-FO-2V-2C) с технологией гибкого кабеля, двойной смыв (7,5-4,5 л / 4-2 л)

Комплект отделки
Нажимная панель S 706 от продуктовой линейки SANIT Redonda, с управлением в передней/верхней части, ярко-белый цвет, для двойного смыва; сиденье для унитаза 1501 из высококачественного термореактивного пластика, ярко-белый цвет, с петлями из нержавеющей стали и быстрым креплением; комплект полной звукоизоляции для настенной сантехники; чаша настенного унитаза со смывом вниз, ярко-белый цвет

Контрольные метки для скрытого модуля и настенной сантехники: Класс I по уровню звукового давления, протестировано по DIN EN14055, KIWA

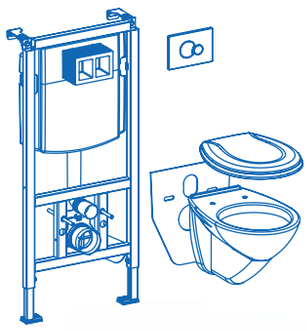

WC package INEO PLUS 450

Complete set for WC installation, comprising high-quality SANIT products

Roughing-in set
h/w/d: 1120/450/130 mm, WC element with small access opening, front operated, SANIT concealed cistern (CC-121-S-FO-2V-2C) with flexible cable technology, dual flush (7.5-4.5 l/4-2 L)

Finishing set
Push plate S 706 from the SANIT Redonda design line, front/top operated, alpine white, for dual flush; high-quality thermosetting plastic WC seat 1501, alpine white, with stainless steel hinges and quick-action fastening; complete sound insulation set for wall-hung WCs; wall-hung flush down WC pan, alpine white

Test marks for concealed cistern and wall-hung WC: Noise Class I, tested to DIN EN 14055, KIWA

Типоразмер Size	Арт. № Code-no.
В 1120/Ш 450	90.774.00..0000

Элемент сантехники INEO PLUS, для чаши унитаза с крепежными размерами 180 и 230 мм

в/ш/г: 1120/450/130 мм, диапазон регулировки от передней части до стены: 135-205 мм (при монтаже на настенных кронштейнах, Арт. № 17.257.00..T000), скрытый модуль SANIT (CC-121-S-FO-2V-2C) с изоляцией от конденсационной воды, двойной смыв (7.5-4 5 l/ 4-2 l), приспособлено для модернизации под душевые туалеты

INEO PLUS WC element, for WC-pan with fixation dimension 180 and 230 mm

h/w/d: 1120/450/130 mm, adjustment range front to wall: 135-205 mm (when mounted on wall brackets, code no. 17.257.00..T000), SANIT concealed cistern (CC-121-S-FO-2V-2C) insulated against condensation water, dual flush (7.5-4.5 l/ 4-2 l), can be upgraded for shower WCs

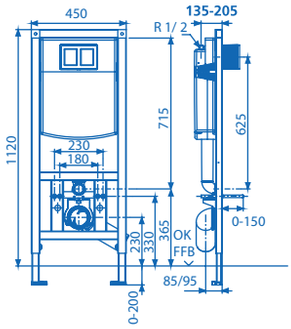

Типоразмер Size	Арт. № Code-no.
B 1120/Ш 450	90.725.00..T000

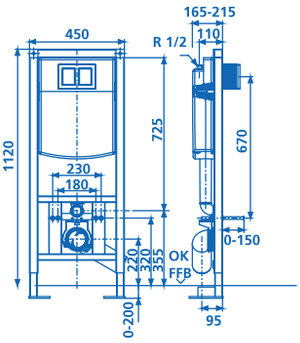

Типоразмер Size	Арт. № Code-no.
B 1120/Ш 450	90.724.00..0000

Свободно стоящий элемент сантехники INEO PLUS

в/ш/г: 1120/450/165 мм, не совместим с системой 996, для установки в свободном стоянии, 2-точечное крепление, включает высокопрочные опорные ножки и крепления, диапазон регулировки от передней части до стены: 165-215 мм, скрытый модуль SANIT (CC-121-S-FO-2V-2C), с изоляцией от конденсационной воды и двойным смывом (7,5-4,5 л / 4-2 л)
Примечание: Не подходит для душевых туалетов!

INEO PLUS WC element, free-standing

h/w/d: 1120/450/165 mm, not compatible with the 996 system, for free-standing installation, 2-point fastening, including heavy-duty support feet and fastenings, adjustment range front to wall: 165-215 mm, SANIT concealed cistern (CC-121-S-FO-2V-2C) insulated against condensation water, with dual flush (7.5-4.5 l/4-2 l)
Note: Not suitable for shower WCs!

Элемент сантехники INEO PLUS, для людей с ограниченными физическими возможностями

в/ш/г: 1120/450/130 мм, элемент сантехники смонтирован на 60 мм выше стандартной высоты для настенной сантехники с выступом > 60 см, диапазон регулировки от передней части до стены: 135-205 мм (при монтаже на настенных кронштейнах, Арт. № 17.257.00.. T000), скрытый модуль SANIT (CC-121-S-FO-2V-2C), с изоляцией от конденсационной воды и двойным смывом (7,5-4,5 л /4-2 л)
Приспособлено для модернизации под душевые туалеты

INEO PLUS WC element, for disabled people

h/w/d: 1120/450/130 mm, WC mounted 60 mm higher than the standard height, for wall-hung WCs with an overhang > 60 cm, adjustment range front to wall: 135-205 mm (when mounted on wall brackets, Code No. 17.257.00..T000), SANIT concealed cistern (CC-121-S-FO-2V-2C) insulated against condensation water, dual flush (7.5-4.5 l / 4-2 l)
Can be upgraded for shower WCs

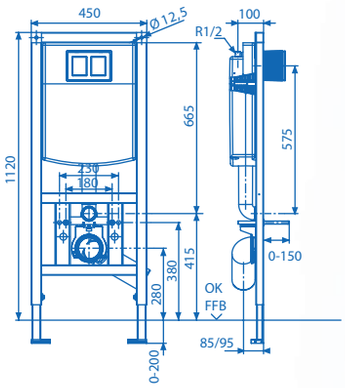

Типоразмер Size	Арт. № Code-no.
В 1120/Ш 450	90.726.00..T000

Элемент сантехники INEO PLUS для напольного унитаза

в/ш/г: 1120/525/130 мм, скрытый модуль SANIT (CC-121-S-FO-2V-2C), с изоляцией от конденсационной воды и двойным смывом (7-4,5 л /4-2 л)

WC element INEO PLUS for squat toilet

h/w/d: 1120/525/130 mm, SANIT concealed cistern (CC-121-S-FO-2V-2C) insulated against condensation water, with dual flush (7-4.5 l/4-2 l)

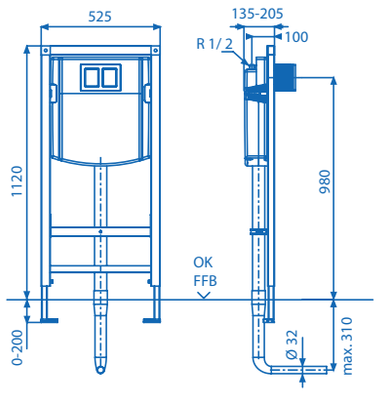

Типоразмер Size	Арт. № Code-no.
В 1120/Ш 425	90.732.00..T000

Элемент сантехники 995 N

в/ш/г: 985/525/155 мм, диапазон регулировки от передней части до стены: 155-205 мм (при монтаже на настенных кронштейнах, Арт. № 17 257.00..T000), скрытый модуль SANIT (CC-150-S-UO-2V-2C), с изоляцией от конденсационной воды и двойным смывом (9/3 л или 6/3 л)

995 N WC element

h/w/d: 985/525/155 mm, adjustment range front to wall: 155-205 mm (when mounted on wall brackets, Code No. 17.257.00..T000), SANIT concealed cistern (CC-150-S-UO-2V-2C) insulated against condensation water, with dual flush (9/3 l or 6/3 l)

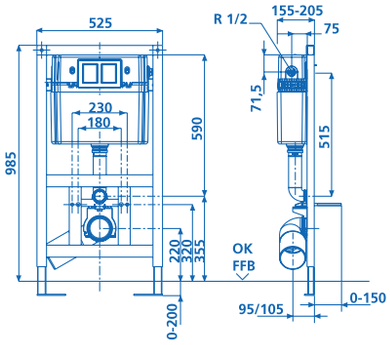

Типоразмер Size	Арт. № Code-no.
В 985/Ш 525	90.702.00..T000

Элемент сантехники 995 N

в/ш/г: 820/525/155 мм, диапазон регулировки от передней части до стены: 155-205 мм (при монтаже на настенных кронштейнах. Арт. № 17.257.00..T000), скрытый модуль SANIT (CC-150-S-FO-T000-2C), с изоляцией от конденсационной воды и двойным смывом (9/3 л или 6/3 л)

995 N WC element

h/w/d: 820/525/155 mm, adjustment range front to wall: 155-205 mm (when mounted on wall brackets, Code No. 17.257.00..T000), SANIT concealed cistern (CC-150-S-UO-2V-2C) insulated against condensation water, with dual flush (9/3 l or 6/3 l)

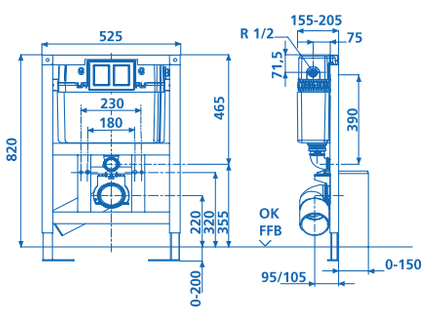

Типоразмер Size	Арт. № Code-no.
В 820/Ш 525	90.703.00..T000

Элемент сантехники INEO для туалета с установкой на полу, туалет с установкой на полу для детей младшего возраста

в/ш/г: 1120/525/130 мм, регулировка глубины от передней кромки рамы в направлении назад: 135-205 мм (применение настенного крепления арт. №. 17.257.00.. T000), скрытый модуль SANIT (CC-20-S-FO-2V- 2C), с изоляцией от конденсационной воды и двойным смывом (7,5-4,5 л / 4-2 л)

Контрольные метки скрытого модуля: класс I по уровню звукового давления, протестировано по DIN EN 14055, KIWA

WC element INEO for floor standing WC, children`s and babies floor standing WC

h/w/d: 1120/525/130 mm, depth adjustment from front edge of frame backwards: 135-205 mm (applying wall fixtures code no. 17.257.00.. T000), SANIT concealed cistern (CC-121-S-FO-2V-2C) insulated against condensation water, with dual flush (7.5-4.5 l/4-2 l)

Test marks of concealed cistern:
noise class I, tested to DIN EN 14055, KIWA

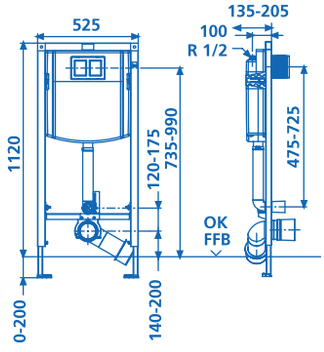

Типоразмер Size	Арт. № Code-no.
В 1120/Ш 525	90.735.00..T000

Угловой элемент сантехники 995 SC

в/ш/г: 1120/370/200 мм, макс. 6-точечное крепление, включает опорные ножки, дополнительную верхнюю поддержку для облицовки с 2-точечным креплением и множественными креплениями, диагональ: 460 мм, длина ножки: 320 мм, скрытый модуль SANIT (CC-200-S-FO-2V-2C), с изоляцией от конденсационной воды и двойным смывом (6/3 л)
Примечание: несовместимо с системой 996

995 SC WC corner element

h/w/d: 1120/370/200 mm, max. 6-point fastening, including support feet, additional top cladding support with 2-point fastening and fastenings, diagonal: 460 mm, leg length: 320 mm, SANIT concealed cistern (CC-200-S-FO-2V-2C) insulated against condensation water, with dual flush (6/3 l)
Note: not compatible with the 996 system

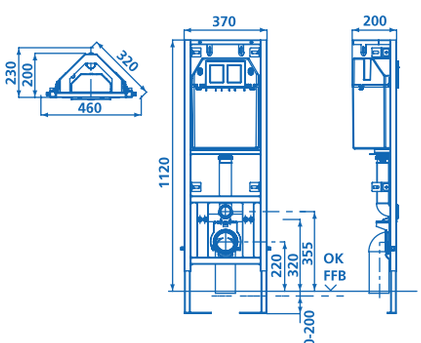

Типоразмер Size	Арт. № Code-no.
В 1120/Ш 370	90.699.00..0000

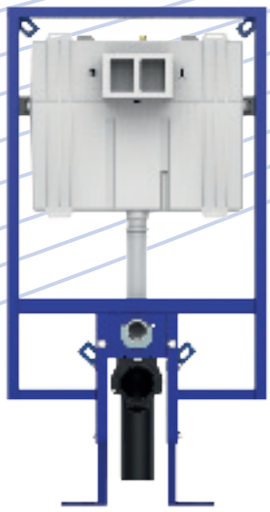

Элементы сантехники INEO 80 PLUS

в/ш/г: 1185/665/95 мм, 6-точечное крепление, диапазон регулировки от передней части до стены: 95-120 мм, скрытый модуль SANIT (CC-80-S-FO-2V-2C), с изоляцией от конденсационной воды, с двойным смывом (6-4,5 л / 3-2 л), заводская настройка на 6 и 3 литра с крышкой для защиты от изгибания

INEO 80 PLUS WC element

h/w/d: 1185/665/95 mm, 6-point fastening, adjustment range front to wall: 95-120 mm, SANIT concealed cistern (CC-80-S-FO-2V-2C) insulated against condensation water, with dual flush (6-4.5 l / 3-2 l), factory setting 6 and 3 litres, with flush bend protection cap

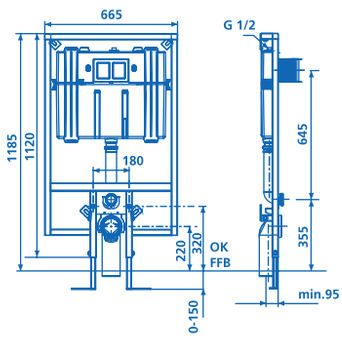

Типоразмер Size	Арт. № Code-no.
В 1185/Ш 665	90.803.00..T000

РАКОВИНА

WASHBASIN

Элемент раковины INEO
для одинарных смесителей

1.в/ш/г: 1120/525/75 мм, элемент можно отрегулировать до высоты 1185 мм, расширяя ножки

2.в/ш/г: 985/525/75 мм, универсальный для всех раковин и небольших раковин, с многослойной фанерной панелью и масштабированием для свободного размещения настенных модулей для питьевой воды. Крепежные и соединительные элементы входят в комплект

INEO washbasin element,
for single hole mixers

1. **h/w/d: 1120/525/75 mm**, element can be adjusted to a height of 1185 mm by extending the feet
2. **h/w/d: 985/525/75 mm**, universal for all washbasins and small washbasins, with multiply laminated plywood panel and scaling for the free positioning of drinking water pipe wall fittings, including fastenings and connectors

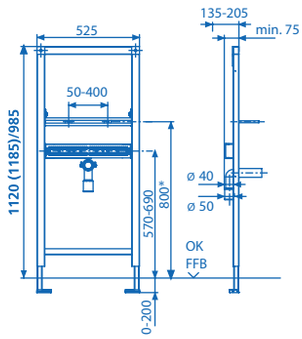

* Исходный размер для указанного диапазона регулировки
* Reference size for stated adjustment range

Типоразмер Size	Арт. № Code-no.
1. В 1120/Ш 525 2. В 985/ш 525	90.667.00..T000 90.669.00..T000

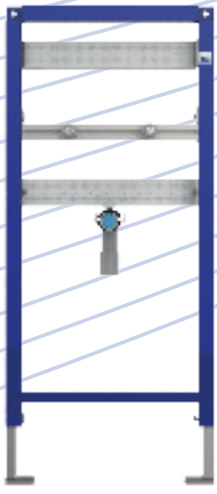

Элемент раковины INEO
для одинарных смесителей

в/ш/г: 820/525/75 мм, универсальный для всех раковин и небольших раковин, с многослойной фанерной панелью и масштабированием для свободного размещения настенных модулей для питьевой воды. Крепежные и соединительные элементы входят в комплект

INEO washbasin element,
for single hole mixers

h/w/d: 820/525/75 mm, universal for all wash-basins and small washbasins, with multiply laminated plywood panel and scaling for the free positioning of drinking water pipe wall fittings, including fastenings and connectors

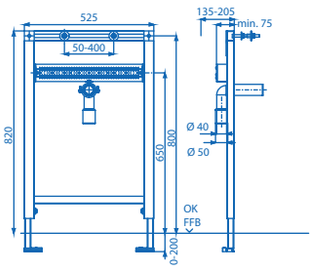

Типоразмер Size	Арт. № Code-no.
В 820/Ш 525	90.672.00..T000

Элемент раковины INEO
для смесителей с открытым настенным монтажом

в/ш/г: 1120/525/75 мм, элемент может быть отрегулирован до высоты 1185 мм с помощью расширения ножек, универсальный для всех раковин и небольших раковин, с двумя многослойными фанерными панелями и масштабированием для свободного размещения настенных модулей для питьевой воды, крепежные и соединительные элементы входят в комплект

INEO washbasin element,
for exposed wall-mounted mixers

h/w/d: 1120/525/75 mm, element can be adjusted to a height of 1185 mm by extending the feet, universal for all washbasins and small washbasins, with two multiply laminated plywood panels and scaling for the free positioning of drinking water pipe wall fittings, including fastenings and connectors

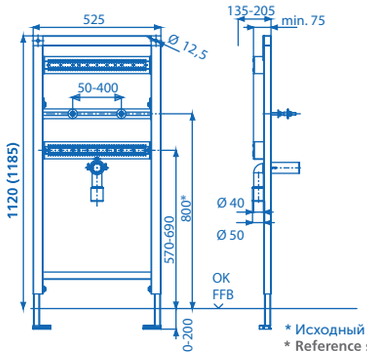

* Исходный размер для указанного диапазона регулировки
* Reference size for stated adjustment range

Типоразмер Size	Арт. № Code-no.
В 1120/Ш 525	90.671.00..T000

Элемент раковины INEO для людей с ограниченными физическими возможностями, для одинарных смесителей и открытых смесителей для настенного монтажа (1).

в/ш/г: 1120/525/98 мм, элемент может быть отрегулирован до высоты 1185 мм с помощью расширения ножек, универсальный для всех раковин и небольших раковин, с многослойной фанерной панелью и масштабированием для свободного размещения настенных модулей для питьевой воды, с регулируемым по высоте скрытым заградителем SANIT Арт. №. 31.608. 00..0000 DN 50 (ø50) /DN 40 (ø 40), крепежные и соединительные элементы входят в комплект

для людей с ограниченными физическими возможностями для одинарных смесителей возможен монтаж на высоте 985 мм (2.) и 820 мм (3.)

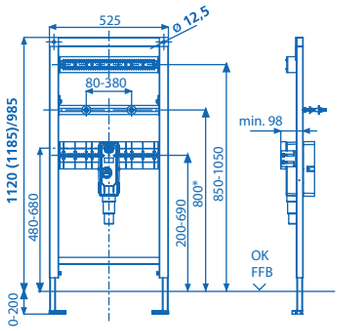

* Исходный размер для указанного диапазона регулировки
* Reference size for stated adjustment range

Типоразмер Size	Арт. № Code-no.
1. В 1120/Ш 525	90.673.00..T000
2. В 985/ш 525	90.674.00..T000
3. В 820/Ш 525	90.685.00..T000

INEO washbasin element, for disabled people, for single hole mixers and exposed wall-mounted mixers (1.)

h/w/d: 1120/525/98 mm, element can be adjusted to a height of 1185 mm by extending the feet, universal for all washbasins and small washbasins, with multiply laminated plywood panel and scaling for the free positioning of drinking water pipe wall fittings, with SANIT height-adjustable concealed trap Code-no. 31.608. 00..0000 DN 50 (Ø 50)/DN 40 (Ø 40), including fastenings and connectors

for disabled people, for single hole mixers available for installation heights 985 mm (2.) and 820 mm (3.)

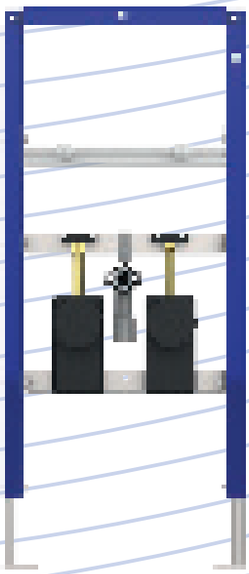

Элемент раковины INEO для одинарных смесителей с 2 скрытыми водомерными узлами, скрытым клапаном и тройником для углового клапана и распределением между этажами

ш/г: 1120/525/90 мм, универсальное применение для умывальников и раковин, в том числе два предварительно смонтированных звукоизолированных, защищенных от искажения скрытых наборов для крепления водомерных узлов, выполненных из красной латуни со скрытым клапаном R3/4, подводы под скрытую одинарную трубу для водомерной капсулы измерителя расхода воды Коах G2B, с удлинителем для углового клапана R1/2, с распределением между этажами по направлению вверх R3/4, двухкомпонентной изоляцией и встроенным гипсокартонным компонентом, крепежные и соединительные элементы входят в комплект

Wash basin element INEO for single hole mixers with 2 concealed water meter units, concealed valve and T-piece for angle valve and storey distribution

w/d: 1120/525/90 mm, universal application for wash basins and hand wash basins, including two pre-mounted, sound-insulated, distortion-proof concealed water meter-fitting kits made of red brass with concealed valve R3/4, concealed single pipe connectors for water meter measuring capsule Koax G2B, with extension for angle valve R1/2, with storey distribution upwards R3/4, two-part insulation and integrated plaster aid, including fastenings and connectors

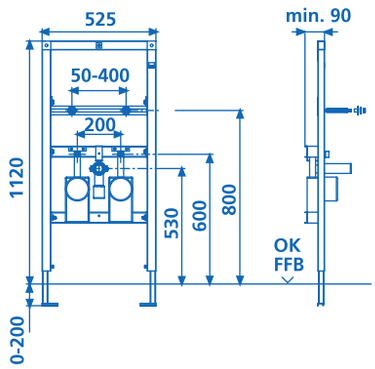

Типоразмер Size	Арт. № Code-no.
В 1120/Ш 525	90.687.00..T000

Элемент раковины INEO для одинарных смесителей для скрытой установки защищенных от компрессии нагревателей с малым расходом

Подходит для нагревателей CLAGE с малым расходом MCX для одинарной раковины * **в/ш/г: 1120/525/145 мм,** регулируется до высоты 1185 мм с помощью расширения ножек, универсальное применение со стандартными и небольшими раковинами, содержит многослойную деревянную панель из клеёной древесины и имеет масштабирование для свободного позиционирования подводов для питьевой воды с 2 дополнительными регулируемыми глубинами , многослойные клееные ламинированные деревянные панели с масштабированием для свободного позиционирования нагревателя с малым расходом и большего количества подводов для воды, крепежные и соединительные элементы входят в комплект

* Не включаются в комплект поставки

Wash basin-element INEO for single hole mixers for concealed installation of compression-proof small flow-type heaters

Suitable for CLAGE E-small flow-type heaters MCX for a single washing place *
h/w/d: 1120/525/145 mm, adjustable to a height of 1185 mm by extended feet, universal application with standard and small wash basins, contains multiply glued laminated wood panel and a scaling for the free positioning of drinking water connections, with 2 additional depth adjustable, multiply glued laminated wood panels with scaling for the free positioning of a small flow-type heater and more water connections, including fixation and connection material

* not included in the delivery

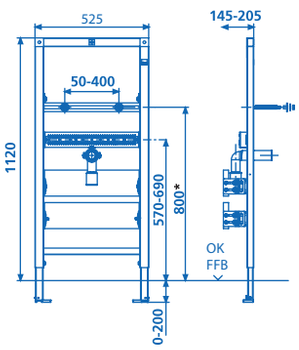

Типоразмер Size	Арт. № Code-no.
B 1120/Ш 525	90.689.00..T000

Пример монтажа: элемент раковины INEO для одинарных смесителей для скрытой установки защищенного от компрессии нагревателя с малым расходом
Installation example: wash basin element INEO for single hole mixers for concealed installation of compression-proof small flow-type heate

Пример монтажа: элемент раковины INEO для скрытых и открытых смесителей для скрытой установки защищенного от компрессии нагревателя с малым расходом
Installation example: wash basin element INEO for exposed and concealed mixers for concealed installation of compression-proof small flow-type heater

ЭЛЕМЕНТЫ ПИССУАРОВ

ориентировочный набор SANIT для технологии картриджного клапана, предварительная сборка, регулируемая подводка для воды с краном, динамическое давление в диапазоне 1-10 бар, Класс I по уровню звукового давления, для ручного вставного клапана или э/м клапана, также подходит для ИК электроники, систем управления на основе изменяемой проводимости и высокочастотных систем

URINAL-ELEMENTS

SANIT rough-in box for cartridge valve technology, pre-assembled, modifiable water path with stopcock, flow pressure 1-10 bar, Noise Class I, for manual pneumatic cartridge valves or solenoid cartridge valves for infra-red electronics, relative conductivity or HF technology

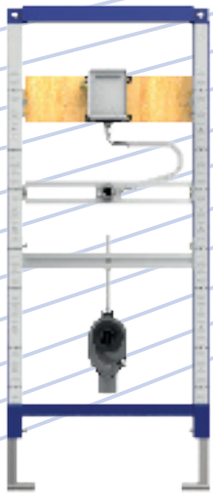

Элемент для писсуара INEO
для вставных клапанов

в/ш/г: 1120/525/98 мм, элемент можно отрегулировать до высоты 1185 мм с помощью расширения ножек, комплект для подвода ø 25, с гибким металлическим шлангом, навинчиваемым вручную, с выводом для писсуара 500

INEO urinal element,
for urinal cartridge valve technology

h/w/d: 1120/525/98 mm, element can be adjusted to a height of 1185 mm by extending the feet, connection set ø 25, with flexible metal hose which can be screwed by hand, with urinal exhaust trap 500

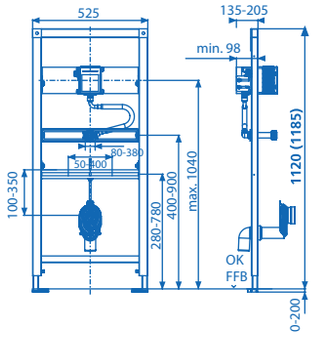

Типоразмер Size	Арт. № Code-no.
В 1120/Ш 525	90.668.00..T000

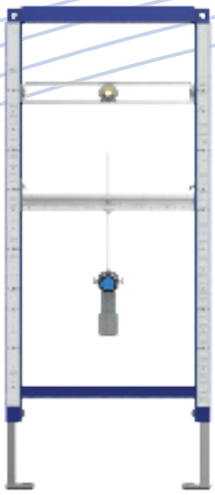

Элемент для писсуара INEO
для открытых клапанов для смыва под давлением или для раковины унитаза со встроенным управлением смыва

в/ш/г: 1120/525/80 мм, с 1 звукоизолированным подводом для подачи воды, Внутренняя резьба G 1/2 / внешняя резьба G 1/2, с 2 болтами для крепления писсуара M8, включает защитные заглушки и хромированные защитные колпачки, с изгибом DN 50 (ø 50) и звукопоглощающим зажимом, а также резьбовой планкой M8 x 300 мм, без смывного клапана под давлением

INEO urinal element, for exposed pressure flush valves or for pans with built-in flush control

h/w/d: 1120/525/80 mm, with 1 sound-insulated connection for water supply, G 1/2 internal thread/G 1/2 external thread, with 2 M8 urinal fastening bolts including protection plugs and chrome-plated protection caps, with waste bend DN 50 (Ø 50) and sound-absorbing clip, with threaded bar M8 x 300 mm, without exposed pressure flush valve

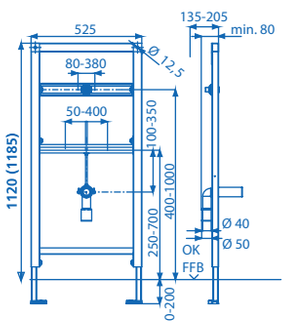

Типоразмер Size	Арт. № Code-no.
B 1120/Ш 525	90.675.00..T000

ЭЛЕМЕНТ БИДЕ

BIDET ELEMENT

Элемент биде INEO

1. в/ш/г: 1120/525/100 мм
2. в/ш/г: 985/525/100 мм
3. в/ш/г: 820/525/100 мм

Универсально подходит для любого биде, поставляется с многослойной фанерной панелью и масштабированием для установки креплений настенных панелей для модулей питьевой воды у заказчика для различных систем трубопроводов, имеет 2 крепежных болта M12, регулируемых до 180/230 мм; включает защитные заглушки, гайки и белые крышки с универсальным изгибом DN 50 (ø 50)/DN 40 (ø 40), а также резиновый воротниковый уплотнитель DN 40 (ø 40)/DN 32 (ø 32) и защитные заглушки со звукопоглощающим зажимом

INEO bidet element

1. h/w/d: 1120/525/100 mm
2. h/w/d: 985/525/100 mm
3. h/w/d: 820/525/100 mm

Universally adjustable for all bidets, with multiply laminated plywood panel and scaling for mounting customer's drinking water wall plate fittings for various pipe systems, with 2 M12 retaining bolts adjustable to 180/230 mm including protection plugs, nuts and white covers, with universal waste bend DN 50 (Ø 50)/DN 40 (Ø 40), including rubber collar DN 40 (Ø 40)/DN 32 (Ø 32) and protection plugs, with sound-absorbing clip

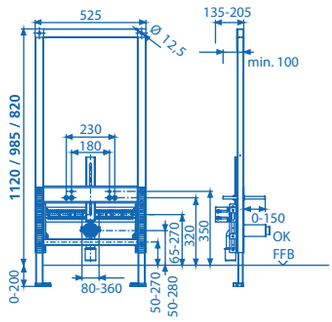

Типоразмер Size	Арт. № Code-no.
1. В 1120/Ш 525	90.676.00..T000
2. В 985/Ш 525	90.662.00..T000
3. В 820/Ш 525	90.663.00..T000

ЭЛЕМЕНТ РАКОВИНЫ УМЫВАЛЬНИКА

SINK ELEMENT

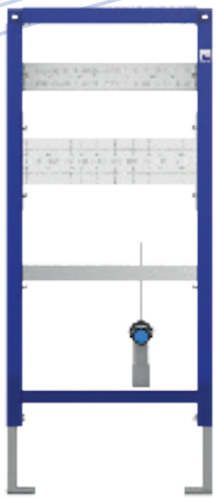

Элемент раковины умывальника INEO
для монтируемых на стену смесителей

в/ш/г: 1120/525/85 мм, элемент может регулироваться до высоты 1185 мм с помощью расширения ножек; универсальная регулировка под все раковины для стирки, ширина: 525 мм, диапазон регулировки от передней части до стены: 135-205 мм (при монтаже на настенных кронштейнах. Арт. № 17.257.00.. T000), с 2 водонепроницаемыми многослойными фанерными панелями, все подходы поставляются в предварительно собранном виде

INEO sink element
for wall-mounted mixers

h/w/d: 1120/525/85 mm, element can be adjusted to a height of 1185 mm by extending the feet, universally adjustable for all laundry sinks, width: 525 mm, adjustment range front to wall: 135 -205 mm (when mounted on wall brackets, Code-no. 17.257.00..T000), with 2 waterproof multiply laminated plywood panels, all traverses pre-assembled

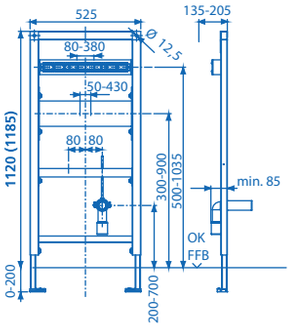

Типоразмер Size	Арт. № Code-no.
В 1120/Ш 525	90.677.00..T000

Особый элемент 995 N для раковин для белья,со скрытым модулем с небольшим отверстием доступа

в/ш/г: 1440/525/155 мм, диапазон регулировки от передней части до стены: 155-205 мм (при монтаже на настенных кронштейнах. Арт. № 17.257.00..T000), подходит для **раковины «Bernina» № 8542100006**, с закрытым модулем SANIT 995 N (CC-150-S-FO-2V-2C) с небольшим отверстием для доступа; управляется с передней части, имеет 3 регулируемых по высоте подхода для крепления керамической раковины, открытого смесителя и подвода питания

995 N special element for laundry sinks, with concealed cistern with small access opening

h/w/d: 1440/525/155 mm, adjustment range front to wall: 155-205 mm (when mounted on wall brackets, Code-no. 17.257.00..T000), suitable for the **„Bernina" laundry sink # 8542100006**, with SANIT concealed cistern 995 N (CC-150-S-FO-2V-2C) with small access opening, front-operated, with 3 height-adjustable traverses for affixing the ceramic sink, exposed mixer and outlet

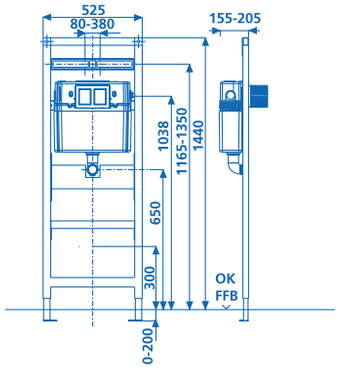

Типоразмер Size	Арт. № Code-no.
B 1440/Ш 525	90.651.00..T000

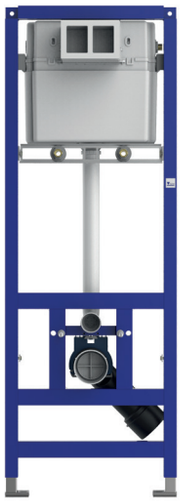

Элемент раковины унитаза 995 N
для монтируемой на стене раковины KERAMAG «Espital»

в/ш/г: 1500/525/155 мм, диапазон регулировки от передней части до стены: 155-205 мм, скрытый модуль SANIT (CC-150-S-FO-2V-2C), с изоляцией от конденсационной воды и двойным сливом (9/3 л или 6 / 31 л) , имеет подход открытых смесителей с 2 звукопоглощающими подводами для подачи воды с внутренней резьбой G 1/2 x наружной резьбой G 1/2

995 N excrement sink element,
for KERAMAG „Espital" wall-hung sink

h/w/d: 1500/525/155 mm, adjustment range front to wall:155-205 mm, SANIT concealed cistern (CC-150-S-FO-2V-2C) insulated against condensation water, with dual flush (9/3 l or 6/3 l) with traverse for exposed mixers with 2 sound absorbing connections for water supply with G 1/2 internal thread x G 1/2 external thread

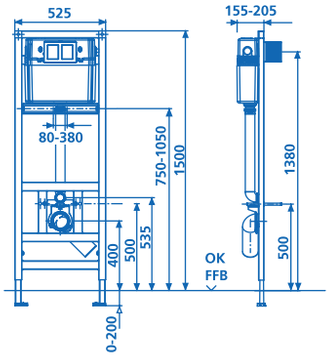

Типоразмер Size	Арт. № Code-no.
В 1500/Ш 525	90.659.00..T000

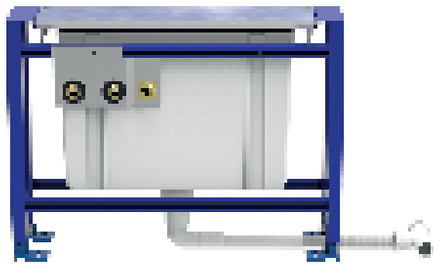

Скрытая рама системы для ванн INEO RIM

несущая рама рядом с ванной, на которую накладывается облицовка встраивается 3-4 клапана и элементы крепления для размещения коробки для шланга с целью сбора ливневой воды, шланговый ящик включает водопроводные соединения для капающей воды и для подачи воды, выходящий из сливного блока ванны, с возможностью поворота, а также гибкой выходной трубой DN 32 с дополнительным соединением DN 32, включая невозвратную захлопку для подвода капельной воды, устанавливающийся на плитку клапан и крепление со скрытой фиксацией, регулируемое по горизонтали, для клапанов и элементов крепления с макс. диаметром 54 мм; фиксирующий материал

Concealed bath system frame INEO RIM

base frame next to a bath tub, to be tiled and to integrate 3-4 valves and fittings, to accommodate a hose box for the collection of dripping water of hand showers, hose box includes water connections for the dripping water and for the water supply coming from the bath drain unit, turnable and flexible outlet pipe DN 32, with additional junction DN 32 incl. non return flap for the dripping water connection, tileable valve and fitting support with concealed fixation, horizontally adjustable, for valves and fittings with a max. diameter of 54 mm, fixation material

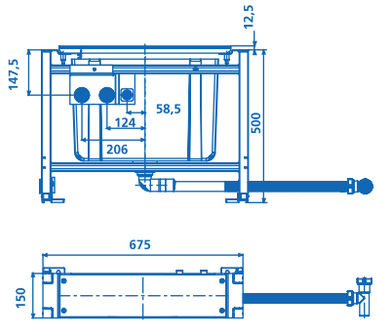

Типоразмер Size	Арт. № Code-no.
Д 674/Ш 150/В 500	90.686.00..0000

ВСПОМОГАТЕЛЬНЫЕ ЭЛЕМЕНТЫ

ADDITIONAL ELEMENTS

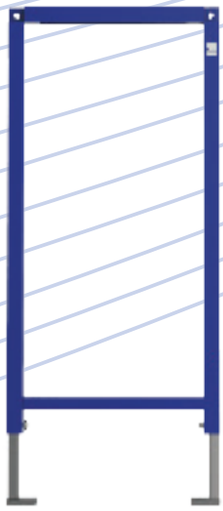

Пустой элемент INEO

1.в/ш/г: 1120/525/48 мм, элемент можно отрегулировать до высоты 1185 мм, расширяя ножки

2.в/ш/г: 985/525/48 мм

3.в/ш/г: 820/525/48 мм, 4-точечное крепление, базовый элемент для универсальных скрытых модулей и т. д., используется для перекрытия зазоров от 550 до 1650 мм между элементами

INEO empty element

1. **h/w/d: 1120/525/48 mm**, element can be adjusted to a height of 1185 mm by extending the feet
2. **h/w/d: 985/525/48 mm**
3. **h/w/d: 820/525/48 mm**, 4-point fastening, base element for universal concealed modules etc., for bridging gaps of 550 to 1650 mm between elements

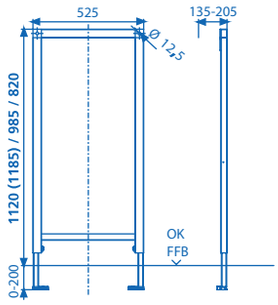

Типоразмер Size	Арт. № Code-no.
1. В 1120/Ш 525	90.678.00..T000
2. В 985/Ш 525	90.606.00..T000
3. В 820/Ш 525	90.607.00..T000

Боковой краевой элемент INEO

в/ш/г: 1120/40/30 мм, правая и левая версии, 2-точечное крепление, без возможности разрезания, также подходит для перекрытия зазоров от 500 до 1100 мм между элементами

INEO side edge element

h/w/d: 1120/40/30 mm, right and left versions, 2-point fastening, cannot be cut, also suitable for bridging gaps of 500 to 1100 mm between elements

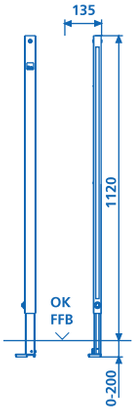

Типоразмер Size	Арт. № Code-no.
1. правый right 2. левый left	90.679.00..TR00 90.679.00..TL00

Элемент INEO для крепления ручек и опор

в/ш/г: 1120/294/48 мм, правая и левая версии, 2-точечное крепление, без возможности разрезания, также подходит для перекрытия зазоров от 500 до 1100 мм между элементами

INEO element for fixing handles and supports

h/w/d: 1120/294/48 mm, right and left versions, 2-point fastening, cannot be cut, also suitable for bridging gaps of 500 to 1100 mm between elements

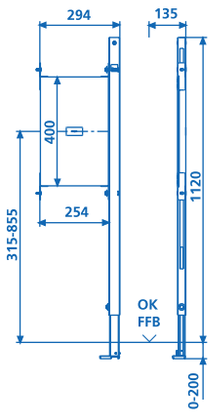

Вариант Version	Арт. № Code-no.
1. правый right 2. левый left	90.680.00..TR00 90.680.00..TL00

ЭЛЕМЕНТЫ ДЛЯ ВАННОЙ И ПОДДОНА ДУША

BATH & SHOWER TRAY ELEMENTS

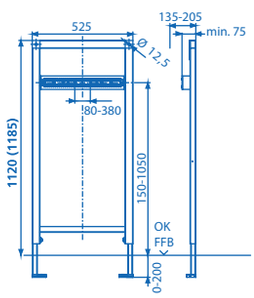

Элемент для ванной и поддона душа **INEO** для открытых смесителей, монтируемых на стене

в/ш/г: 1120/525/75 мм, элемент можно отрегулировать до высоты 1185 мм, расширяя ножки, универсально регулируется, состоит из водонепроницаемой многослойной фанеры с оцинкованными боковыми кронштейнами, используется для крепления настенных панелей заказчика, подходы поставляются в предварительно собранном виде

Вспомогательные элементы для ванны можно установить путем соединения пустых элементов различной высоты с соответствующими модулями для открытых и скрытых смесителей

INEO Bath and shower tray element, for exposed wall mixers

h/w/d: 1120/525/75 mm, element can be adjusted to a height of 1185 mm by extending the feet, universally adjustable, consisting of waterproof multiply laminated plywood with galvanised side brackets, for attachment of customer's wall panels, traverses pre-assembled

Additional bath elements are possible by combining empty elements of varying heights with corresponding modules for exposed and concealed mixers

Типоразмер Size	Арт. № Code-no.
В 1120/Ш 525	90.681.00..T000

Элемент для ванной и поддона душа INEO, для скрытых смесителей

в/ш/г: 1120/525/98 мм, элемент может быть отрегулирован до высоты 1185 мм с помощью расширения ножек; регулируемый по высоте скрытый смеситель, состоящий из водонепроницаемой многослойной фанеры с оцинкованными боковыми кронштейнами для крепления скрытых смесителей у заказчика с 1 звукоизолированным подводом для подачи воды, внутренняя резьба G 1/2 / внешняя резьба G 1/2

INEO bath and shower tray element, for concealed mixers

h/w/d: 1120/525/98 mm, element can be adjusted to a height of 1185 mm by extending the feet, height-adjustable concealed mixer traverse consisting of waterproof multiply laminated plywood with galvanised side brackets, for attachment of customer's concealed mixers, with 1 sound-insulated connection for water supply G 1/2 internal thread / G 1/2 external thread

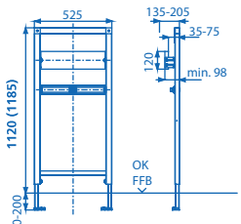

Типоразмер Size	Арт. № Code-no.
В 1120/Ш 525	90.682.00..T000

Aliaxis

ООО „Алиаксис инфраструктура и промышленность”
ул. Ивана Бабушкина, д.3, корп.1 - 117292 Москва - Россия
Тел. +7 (495) 748 08 89 - Факс +7 (495) 748 53 39
ИНН/КПП 7736507265 / 772801001
www.aliaxis-ui.ru

SANIT

Отпечатано в России. Январь 2019 г.